# 2V-SR

## Soporte de muelle robusto con base de Sylomer®. Aislamiento mejorado y frecuencias propias desde 3 Hzpara aplicaciones estáticas de mayor carga.



Los soportes de muelle V-SR de AMC-MECANOCAUCHO® han sido desarrollados como una evolución del modelo 2 AMC, incorporando un diseño más **alto y robusto** que permite ampliar el **rango de carga admisible** y mejorar el rendimiento vibratorio en aplicaciones exigentes. Gracias a su mayor recorrido elástico, estos soportes son capaces de alcanzar **frecuencias propias de hasta 3 Hz**, lo que los convierte en una excelente solución para equipos que generan vibraciones de muy baja frecuencia.

A diferencia del modelo estándar, los V-SR **incorporan de serie una base en Sylomer®**, que actúa como desacoplador eficaz de las vibraciones de media y alta frecuencia, aumentando así la eficacia global del sistema antivibratorio. Esta suela, además, mejora la estabilidad del conjunto y reduce la transmisión de ruido estructural a través del punto de apoyo.

Con un diseño compacto y sin necesidad de fijación mecánica, los V-SR están pensados para **aplicaciones estáticas** que requieren un alto nivel de aislamiento, una estructura robusta y facilidad de instalación sin elementos adicionales.

**AMC MECANOCAUCHO**
Industrialdea Zona A - Pab. 35.
Asteasu E-20159, Gipuzkoa
Spain
Tel.: +34 843 74 00 13
sales@amcsa.es
www.mecanocaucho.com

*Con el fin de adaptar sus productos al estado del arte, Aplicaciones Mecánicas del Caucho, S.A. se reserva el derecho de modificar la concepción y fabricación de los materiales presentados en este catálogo sin previo aviso.*
*Documento generado el 23/11/2026.*

# Planos

## 2V-SR

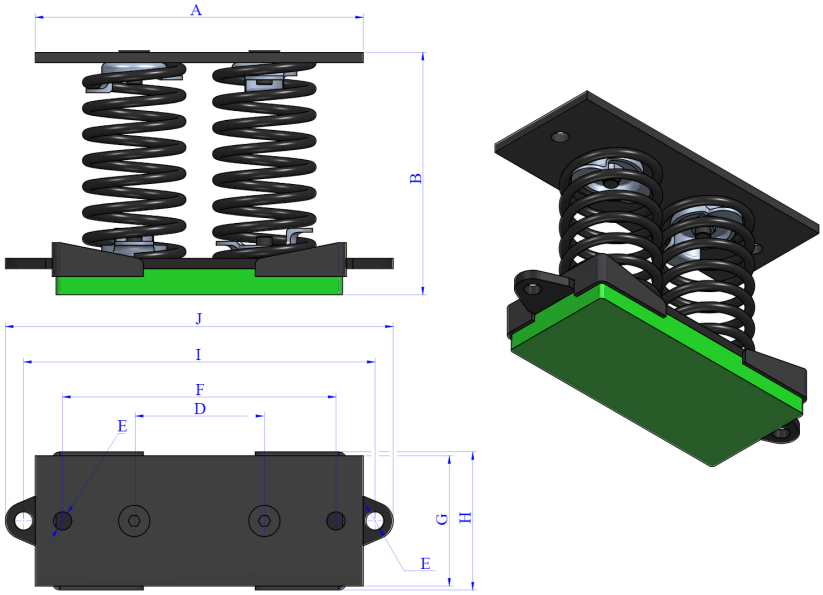


| Tipo | Código | Carga Máx.(kg) | Color muelle | K(N/mm) | A(mm) | B(mm) | D(mm) | E(mm) | F(mm) | G(mm) | H(mm) | I(mm) | J(mm) | Peso(kg) |
|---|---|---|---|---|---|---|---|---|---|---|---|---|---|---|
| 2V-SR | 21322 | 400 | BLACK | 128 | 250 | 180 | 100 | 14 | 210 | 100 | 106 | 270 | 298 | 4.8 |
| | 21323 | 800 | BLACK | 267 | 250 | 180 | 100 | 14 | 210 | 100 | 106 | 270 | 298 | 5.31 |
| | 21071 | 1300 | BLACK | 362 | 250 | 180 | 100 | 14 | 210 | 100 | 106 | 270 | 298 | 7.32 |
| | 21072 | 1600 | BLACK | 575 | 250 | 180 | 100 | 14 | 210 | 100 | 106 | 270 | 298 | 7.46 |
| | 21073 | 2000 | BLACK | 702 | 250 | 180 | 100 | 14 | 210 | 100 | 106 | 270 | 298 | 7.78 |
| | 21074 | 2400 | BLACK | 1007 | 250 | 180 | 100 | 14 | 210 | 100 | 106 | 270 | 298 | 7.98 |

**AMC MECANOCAUCHO**
Industrialdea Zona A - Pab. 35.
Asteasu E-20159, Gipuzkoa
Spain
Tel.: +34 843 74 00 13
sales@amcsa.es
www.mecanocaucho.com

*Con el fin de adaptar sus productos al estado del arte, Aplicaciones Mecánicas del Caucho, S.A. se reserva el derecho de modificar la concepción y fabricación de los materiales presentados en este catálogo sin previo aviso.*
*Documento generado el 23/11/2026.*

## Propiedades elásticas

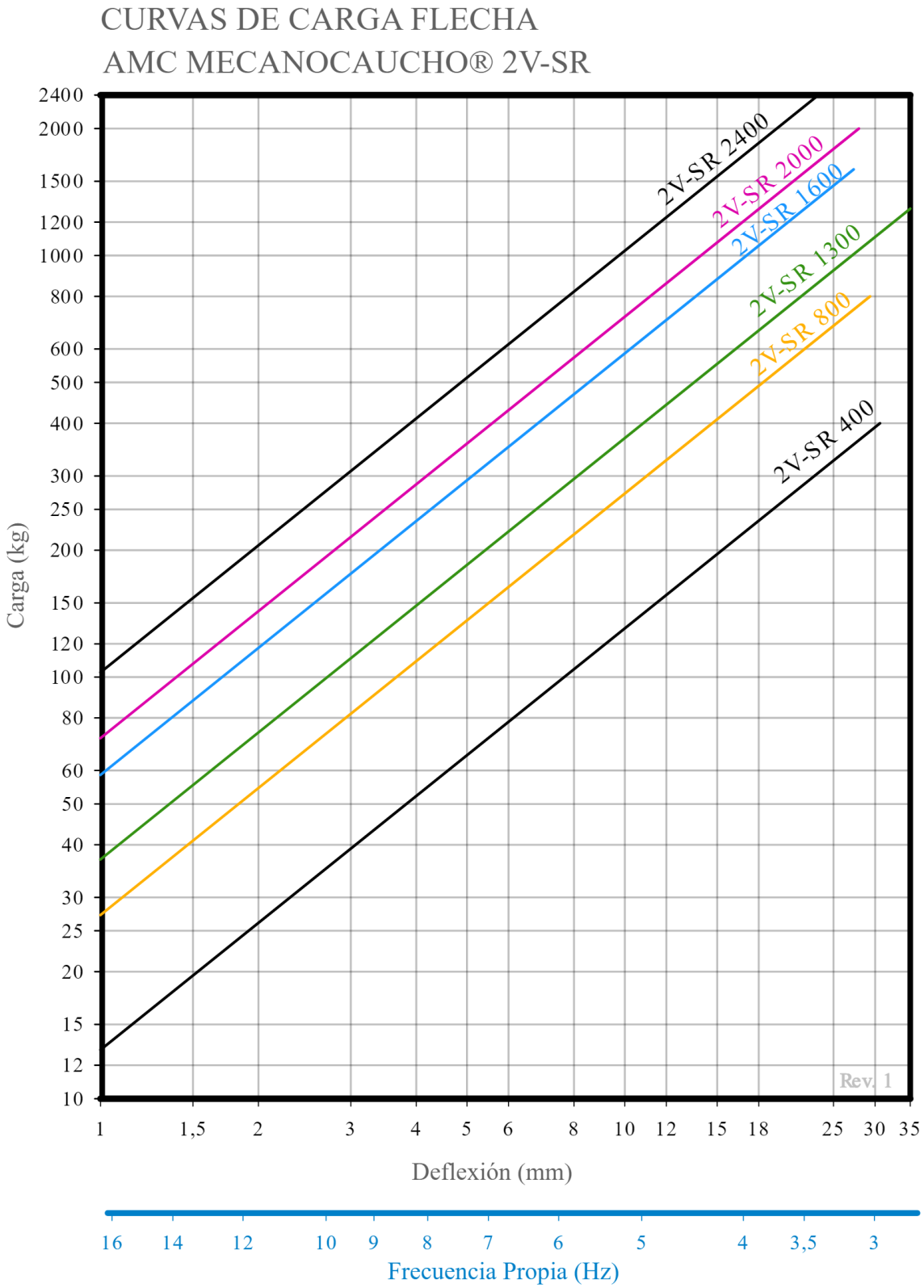


**AMC MECANOCAUCHO**
Industrialdea Zona A - Pab. 35.
Asteasu E-20159, Gipuzkoa
Spain

Tel.: +34 843 74 00 13

sales@amcsa.es

www.mecanocaucho.com

*Con el fin de adaptar sus productos al estado del arte, Aplicaciones Mecánicas del Caucho, S.A. se reserva el derecho de modificar la concepción y fabricación de los materiales presentados en este catálogo sin previo aviso.*
*Documento generado el 23/11/2026.*

## Características Técnicas

- Soporte de muelle metálico más alto y robusto que la gama estándar.
- **Frecuencias propias desde 3 Hz**, ideal para vibraciones de muy baja frecuencia.
- Suela de **Sylomer® incluida de serie** para mejora del aislamiento en frecuencias medias y altas.
- Mayor capacidad de carga gracias a su diseño estructural optimizado.
- Estabilidad mejorada sin necesidad de fijaciones adicionales (instalación apoyada).
- Apto para maquinaria estática como ventiladores, compresores, climatización o bombas industriales.
- Instalación sencilla, sin mantenimiento.

## Ventajas

### Instalación sencilla

Este soporte no requiere grandes adaptaciones de la estructura para su instalación.

### Aislamiento mejorado

Ofrece un aislamiento mejorado respecto a los soportes antivibratorios clásicos de geometría similar.

### Incorpora el elastómero Sylomer®, muy efectivo para el aislamiento de altas y bajas frecuencias

El Sylomer® proporciona un alto aislamiento en un amplio rango de frecuencias y es especialmente efectivo en altas frecuencias, por lo que elimina eficazmente la transmisión de ruido estructural.



*Con el fin de adaptar sus productos al estado del arte, Aplicaciones Mecánicas del Caucho, S.A. se reserva el derecho de modificar la concepción y fabricación de los materiales presentados en este catálogo sin previo aviso.*
*Documento generado el 23/11/2026.*