Antisísmico 2V-SR

Soportes antisísmicos con muelles de alta capacidad. Aislamiento eficaz a bajas frecuencias y máxima contención estructural para cargas elevadas.



Los soportes antisísmicos V-SR de AMC-MECANOCAUCHO® han sido desarrollados para ofrecer un mayor rango de carga, combinando aislamiento vibratorio de bajas frecuencias con una robusta protección estructural ante eventos sísmicos. Su diseño, basado en un sistema de muelles de alta capacidad, permite trabajar con maquinaria pesada o equipos que requieren mayor recorrido elástico sin comprometer la estabilidad del sistema.

Gracias al uso de resortes de mayor tamaño y rigidez adaptada, los modelos VSR permiten deformaciones controladas superiores, lo que se traduce en frecuencias propias más bajas que las de los soportes antisísmicos estándar. Esto mejora la eficacia del aislamiento en aplicaciones donde la frecuencia de excitación es especialmente baja.

La estructura del conjunto incorpora armaduras reforzadas que no solo soportan cargas dinámicas elevadas, sino que también actúan como sistema de contención antisísmica, limitando el desplazamiento del equipo en caso de terremoto. Son la solución ideal para instalaciones críticas en zonas sísmicas donde se requiere una combinación de alta capacidad portante, aislamiento vibratorio eficaz y seguridad estructural.

AMC MECANOCAUCHO
Industrialdea Zona A - Pab. 35.
Asteasu E-20159, Gipuzkoa
Spain
Tel.: +34 843 74 00 13
sales@amcsa.es
www.mecanocaucho.com

Con el fin de adaptar sus productos al estado del arte, Aplicaciones Mecánicas del Caucho, S.A. se reserva el derecho de modificar la concepción y fabricación de los materiales presentados en este catálogo sin previo aviso.
Documento generado el 23/11/2026.

Planos

2V-SR ANTISÍSMICO + SYLOMER

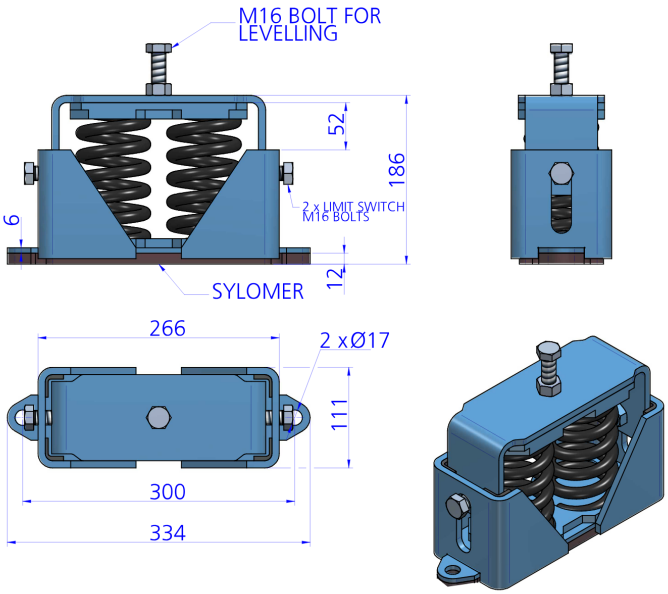

Tipo	Código	Carga Máx.(kg)	Color muelle	K(N/mm)	Peso(kg)
2V-SR ANTISÍSMICO + SYLOMER	21342	400	BLACK	128	12.11
	21343	800	BLACK	267	10.85
	20506	1300	BLACK	362	12.335
	20507	1600	BLACK	575	12.385
	20508	2000	BLACK	702	12.995
	20509	2400	BLACK	1007	13.143

AMC MECANOCAUCHO
Industrialdea Zona A - Pab. 35.
Asteasu E-20159, Gipuzkoa
Spain
Tel.: +34 843 74 00 13
sales@amcsa.es
www.mecanocaucho.com

Con el fin de adaptar sus productos al estado del arte, Aplicaciones Mecánicas del Caucho, S.A. se reserva el derecho de modificar la concepción y fabricación de los materiales presentados en este catálogo sin previo aviso.
Documento generado el 23/11/2026.

2V-SR ANTISÍSMICO + SYLOMER 4 Agujeros

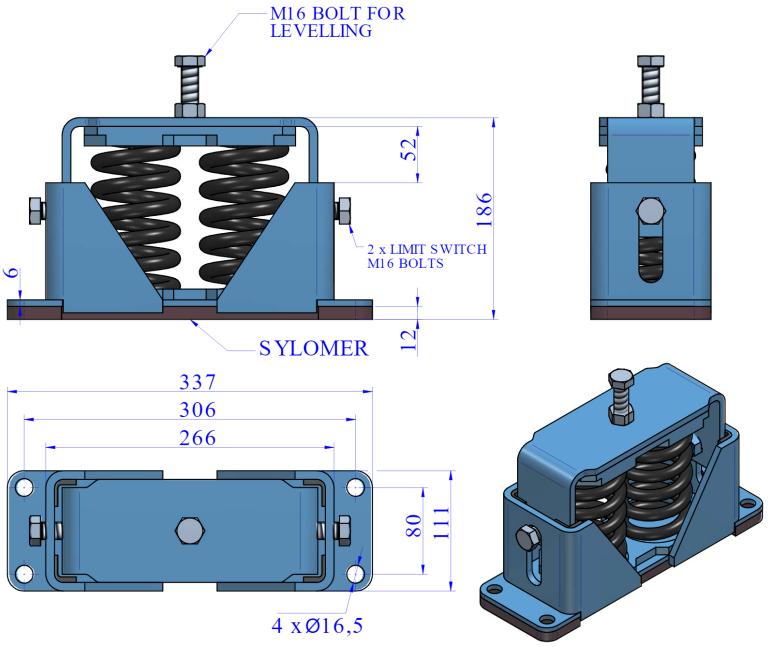

Tipo	Código	Color muelle	Carga Máx.(kg)	K(N/mm)	Peso(kg)
2V-SR ANTISÍSMICO + SYLOMER 4 Agujeros	21556	BLACK	400	128	12.434
	21557	BLACK	800	267	13.014
	21558	BLACK	1300	362	14.614
	21559	BLACK	1600	575	14.674
	21560	BLACK	2000	702	15.474
	21561	BLACK	2400	1007	15.874

AMC MECANOCAUCHO
Industrialdea Zona A - Pab. 35.
Asteasu E-20159, Gipuzkoa
Spain
Tel.: +34 843 74 00 13
sales@amcsa.es
www.mecanocaucho.com

Con el fin de adaptar sus productos al estado del arte, Aplicaciones Mecánicas del Caucho, S.A. se reserva el derecho de modificar la concepción y fabricación de los materiales presentados en este catálogo sin previo aviso.
Documento generado el 23/11/2026.

Propiedades elásticas

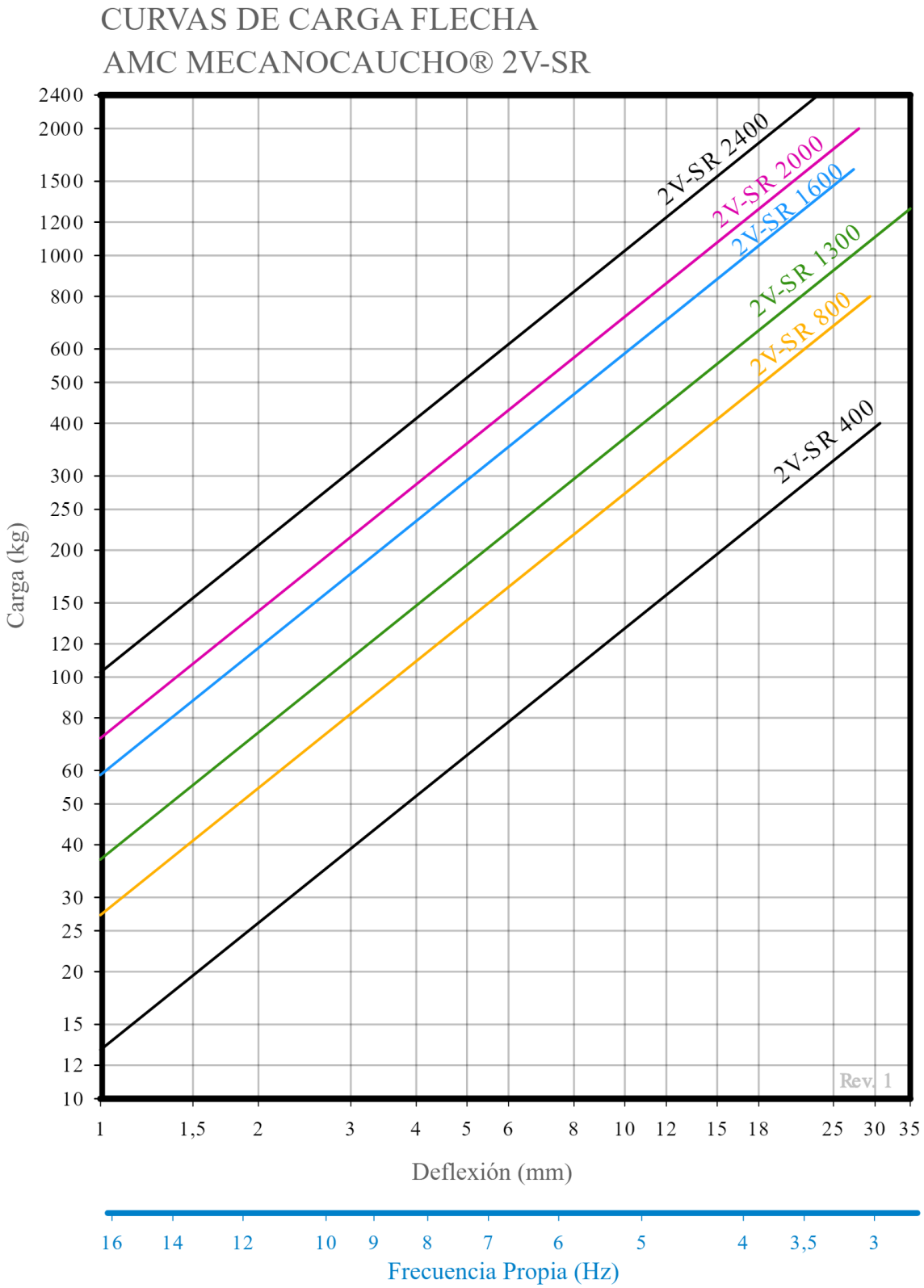

AMC MECANOCAUCHO
Industrialdea Zona A - Pab. 35.
Asteasu E-20159, Gipuzkoa
Spain
Tel.: +34 843 74 00 13
sales@amcsa.es
www.mecanocaucho.com

Con el fin de adaptar sus productos al estado del arte, Aplicaciones Mecánicas del Caucho, S.A. se reserva el derecho de modificar la concepción y fabricación de los materiales presentados en este catálogo sin previo aviso.
Documento generado el 23/11/2026.

Características Técnicas

- Muelles de alta capacidad para cargas elevadas y mayor recorrido elástico.
- Frecuencias propias más bajas que los soportes antisísmicos estándar.
- Alta eficacia en aislamiento de vibraciones de baja frecuencia.
- Armaduras reforzadas que proporcionan contención antisísmica.
- Comportamiento optimizado frente a cargas axiales y laterales.
- Aptos para equipos pesados, maquinaria industrial y aplicaciones críticas en zonas sísmicas.
- Estudio técnico personalizado disponible para verificación sísmica conforme a normativa.
- Una base de Sylomer® para aislar medias-altas frecuencias.

AMC MECANOCAUCHO
Industrialdea Zona A - Pab. 35.
Asteasu E-20159, Gipuzkoa
Spain
Tel.: +34 843 74 00 13
sales@amcsa.es
www.mecanocaucho.com

Con el fin de adaptar sus productos al estado del arte, Aplicaciones Mecánicas del Caucho, S.A. se reserva el derecho de modificar la concepción y fabricación de los materiales presentados en este catálogo sin previo aviso.
Documento generado el 23/11/2026.