1V-SH

Supporto a molla con elevata elasticità. Isolamento da 2 Hz. Senza contenimento laterale. Richiede un'installazione stabile e un centro di gravità controllato.



Questa gamma di supporti è caratterizzata da:

- Un'elevata elasticità della molla e una bassissima frequenza naturale

- Uno strato di gomma superiore antiscivolo

- Una base antiscivolo in Sylomer, poliuretano microcellulare ideale per isolare le frequenze medio-alte

AMC MECANOCAUCHO
Industrialdea Zona A - Pab. 35.
Asteasu E-20159, Gipuzkoa
Spain
Tel.: +34 843 74 00 13
sales@amcsa.es
www.mecanocaucho.com

Al fine di adattare i suoi prodotti allo stato dell'arte, Aplicaciones Mecánicas del Caucho, S.A. si riserva il diritto di modificare la concezione e la fabbricazione dei materiali presentati in questo catalogo senza preavviso.
Documento generato il 23/11/2026.

Disegni

1V-SH

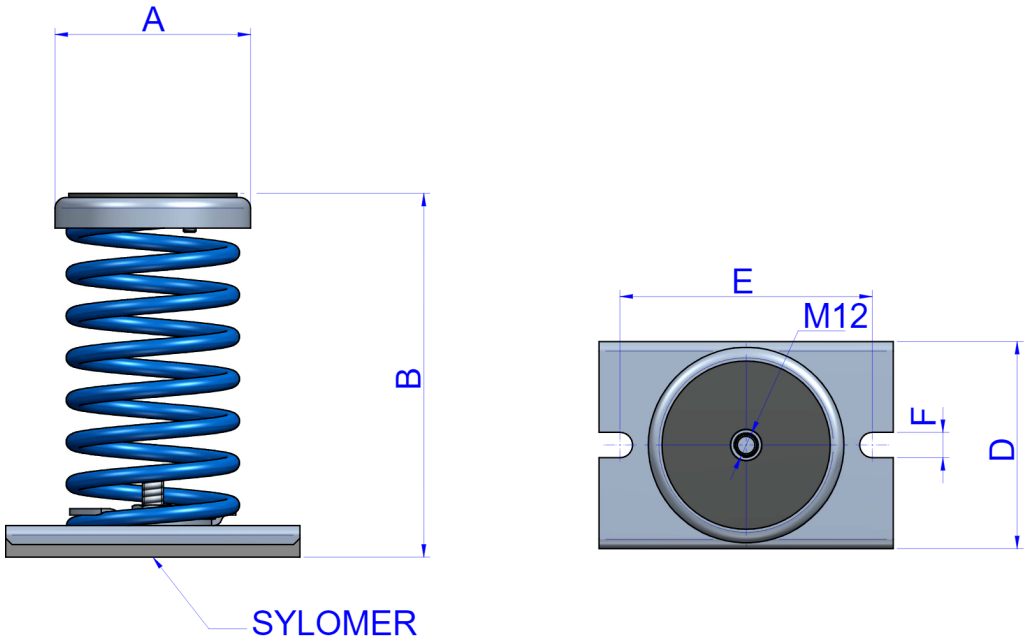

Tipo	A(mm)	B(mm)	C(mm)	D(mm)	E(mm)	F(mm)	Codice	Carico Max. (kg)	Molle Color	K(N/mm)	Peso(kg)
1V-SH	93	173	M12	98,5	120	12	21001	67	BLUE	13	1.616
							21002	95	WHITE	19	1.668
							21003	123	BLACK	25	1.694
							21004	173	BEIGE	35	1.786
							21005	223	RED	43	2.154
							21006	335	GREY	68	2.327
							21007	446	GREEN	88	2.628
							20462	700	BROWN	150	2.628

AMC MECANOCAUCHO
Industrialdea Zona A - Pab. 35.
Asteasu E-20159, Gipuzkoa
Spain
Tel.: +34 843 74 00 13
sales@amcsa.es
www.mecanocaucho.com

Al fine di adattare i suoi prodotti allo stato dell'arte, Aplicaciones Mecánicas del Caucho, S.A. si riserva il diritto di modificare la concezione e la fabbricazione dei materiali presentati in questo catalogo senza preavviso.
Documento generato il 23/11/2026.

1V-SH Kit Niv.

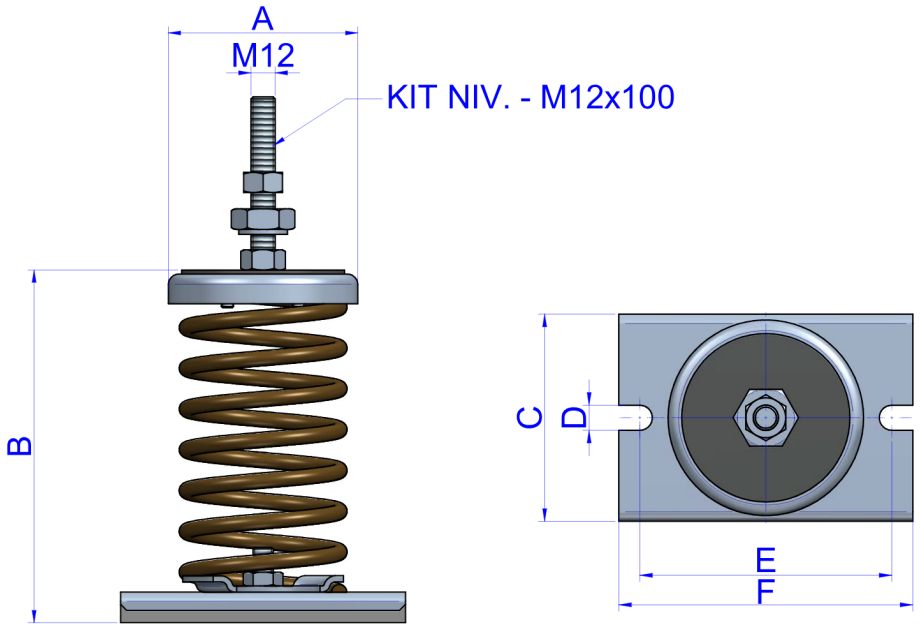

Tipo	A(mm)	B(mm)	C(mm)	D(mm)	E(mm)	F(mm)	Peso(kg)	Codice	Carico Max. (kg)	Molle Color
1V-SH Kit Niv.	93	173	98,5	12	120	140	1,713	21231	67	BLUE
								21232	95	WHITE
								21233	123	BLACK
								21234	173	BEIGE
								21235	223	RED
								21236	335	GREY
								21237	446	GREEN
								21238	700	BROWN

AMC MECANOCAUCHO
Industrialdea Zona A - Pab. 35.
Asteasu E-20159, Gipuzkoa
Spain
Tel.: +34 843 74 00 13
sales@amcsa.es
www.mecanocaucho.com

Al fine di adattare i suoi prodotti allo stato dell'arte, Aplicaciones Mecánicas del Caucho, S.A. si riserva il diritto di modificare la concezione e la fabbricazione dei materiali presentati in questo catalogo senza preavviso.
Documento generato il 23/11/2026.

Proprietà elastiche

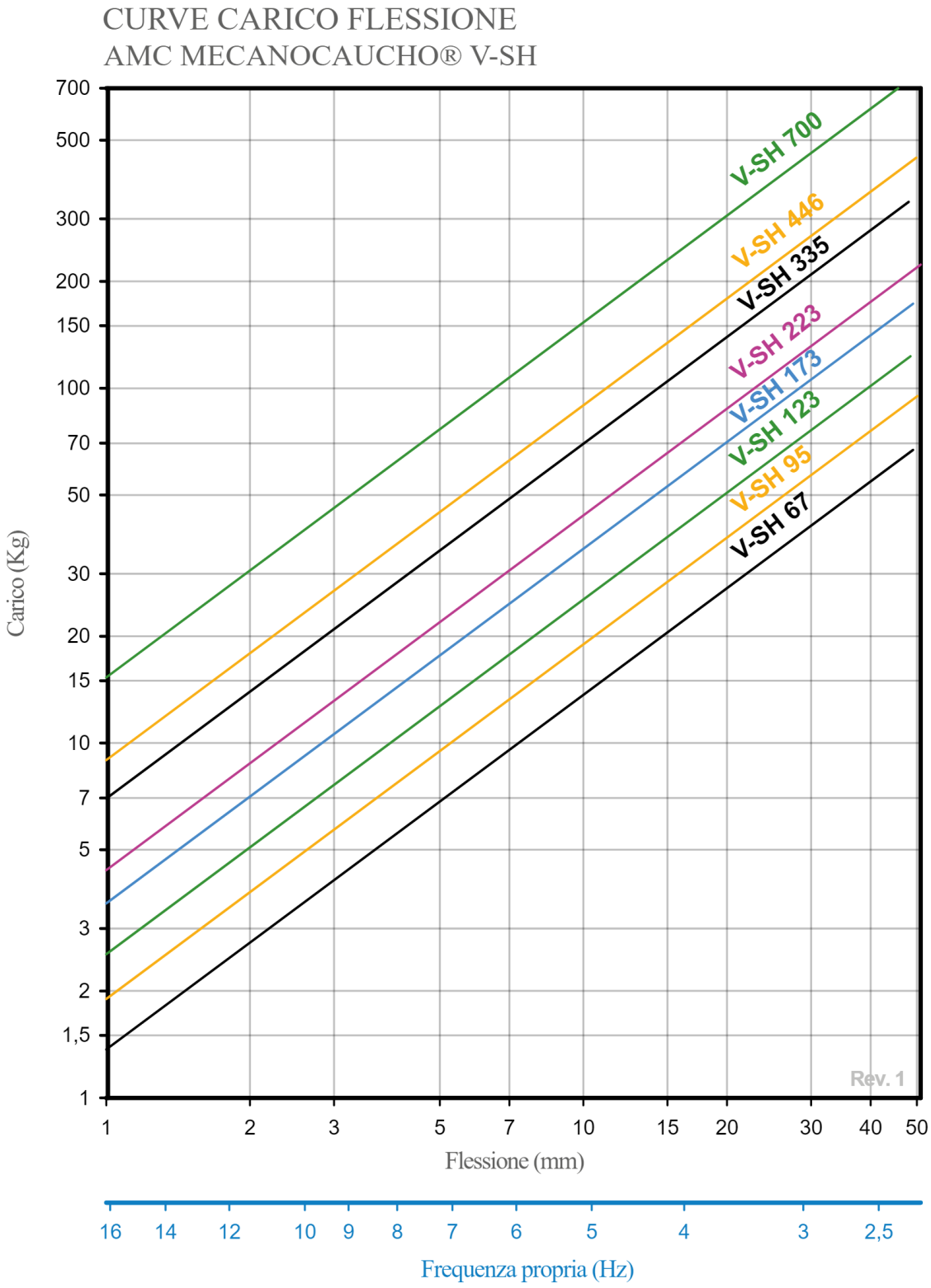

AMC MECANOCAUCHO
Industrialdea Zona A - Pab. 35.
Asteasu E-20159, Gipuzkoa
Spain
Tel.: +34 843 74 00 13
sales@amcsa.es
www.mecanocaucho.com

Al fine di adattare i suoi prodotti allo stato dell'arte, Aplicaciones Mecánicas del Caucho, S.A. si riserva il diritto di modificare la concezione e la fabbricazione dei materiali presentati in questo catalogo senza preavviso.
Documento generato il 23/11/2026.

Caratteristiche tecniche

I supporti sono in grado di raggiungere le basse frequenze naturali tra 2 e 5 Hz. La molla combinata con Sylomer ® è in grado di fornire un elevato isolamento a frequenze basse e medie.

Le curve mostrano deformazione e frequenze naturali secondo il carico della molla. Campo di lavoro di temperatura da -30 a 70 °. Breve termine temperature più elevate sono possibili.

Vantaggi

Installazione semplice

Questo supporto non richiede grandi adattamenti della struttura per la sua installazione.

Isolamento migliorato

Offre un isolamento migliorato rispetto ai supporti antivibranti classici di geometria simile.

Incorpora l'elastomero Sylomer®, molto efficace per l'isolamento delle alte e basse frequenze

Il Sylomer® garantisce un elevato isolamento in un'ampia gamma di frequenze ed è particolarmente efficace alle alte frequenze, eliminando così efficacemente la trasmissione del rumore strutturale.

AMC MECANOCAUCHO
Industrialdea Zona A - Pab. 35.
Asteasu E-20159, Gipuzkoa
Spain
Tel.: +34 843 74 00 13
sales@amcsa.es
www.mecanocaucho.com

Al fine di adattare i suoi prodotti allo stato dell'arte, Aplicaciones Mecánicas del Caucho, S.A. si riserva il diritto di modificare la concezione e la fabbricazione dei materiali presentati in questo catalogo senza preavviso.
Documento generato il 23/11/2026.