TSR 70 x 70

Soporte antivibratorio 70×70 con rosca interna, placa antideslizante y opción de kit de nivelación. Varios modelos para distintas cargas.



El **TSR 70×70** es un soporte antivibratorio robusto y versátil, diseñado para aplicaciones donde se requiere un **mayor tamaño de apoyo** y un aislamiento vibratorio eficaz. Al igual que el modelo 40×40, incorpora una **rosca interna en la parte metálica**, tratada con **baño antioxidante conforme a normativa RoHs**, que permite realizar **fijaciones mecánicas** seguras y duraderas.

Incluye también una **placa antideslizante de caucho neopreno**, ideal para instalaciones donde el soporte deba trabajar únicamente por apoyo, sin fijación mecánica. La principal ventaja del TSR 70×70 es que **puede suministrarse con un kit de nivelación**, lo que permite ajustar con precisión la altura del equipo o bancada, facilitando la instalación y mejorando la estabilidad del conjunto. Está disponible en varios modelos para cubrir un amplio rango de cargas.

AMC MECANOCAUCHO
Industrialdea Zona A - Pab. 35.
Asteasu E-20159, Gipuzkoa
Spain
Tel.: +34 843 74 00 13
sales@amcsa.es
www.mecanocaucho.com

Con el fin de adaptar sus productos al estado del arte, Aplicaciones Mecánicas del Caucho, S.A. se reserva el derecho de modificar la concepción y fabricación de los materiales presentados en este catálogo sin previo aviso.
Documento generado el 24/11/2026.

Planos

TSR 55 + KIT NIV / TSR 110 + KIT NIV / TSR 220 + KIT NIV / TSR 450 + KIT NIV / TSR 850 + KIT NIV / TSR 1200 + KIT NIV

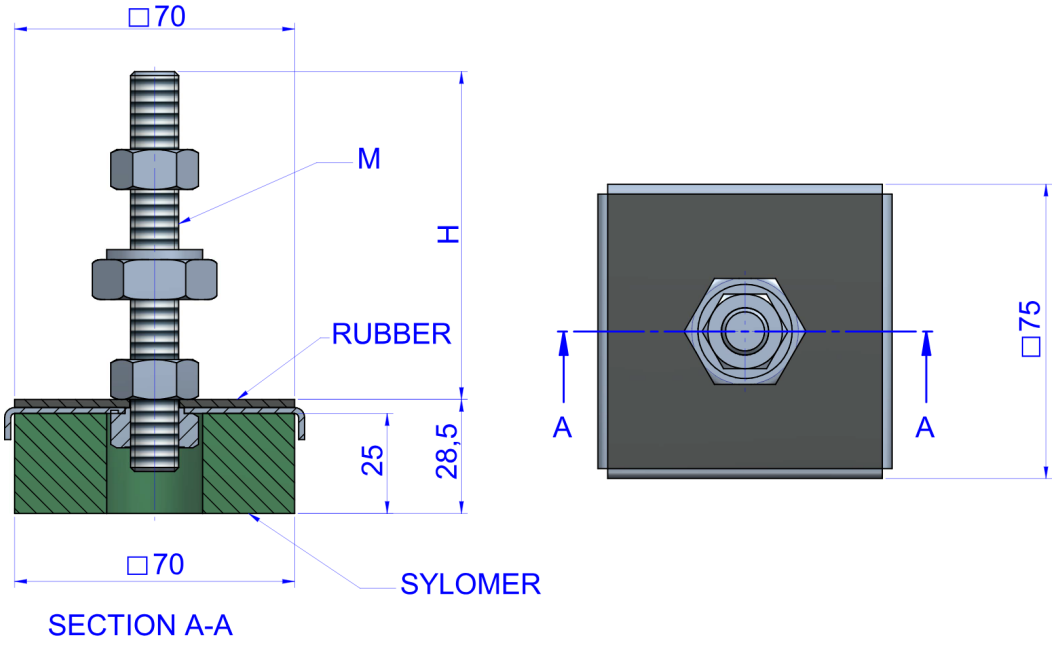

Tipo	Carga Máx. (kg)	Flecha(mm)	K(N/mm)	Carga Min. (kg)	Frec. (Hz) Carga Min.	Frec. (Hz) Carga Max.	E Modulus (N/mm2)	Código	H(mm)	M	Peso(kg)
TSR 55 + KIT NIV	25	1,6	129,8	10	23,8	11	0,87	157101	42	M8	0.2
								157107	75	M10	0.253
								157113	82	M12	0.314
TSR 110 + KIT NIV	45	2,1	209,1	25	17,4	11,1	1,25	157102	42	M8	0.21
								157108	75	M10	0.258
								157114	82	M12	0.324
TSR 220 + KIT NIV	75	2,1	348,5	45	16	11,1	2,03	157103	42	M8	0.225
								157109	75	M10	0.273
								157115	82	M12	0.34
TSR 450 + KIT NIV	150	2,7	551,8	75	15,5	10,4	3,58	157104	42	M8	0.24
								157110	75	M10	0.287
								157116	82	M12	0.353
TSR 850 + KIT NIV	250	2,9	848,9	150	14,2	11,1	6,9	157105	x	M8	0.26
								157111	75	M10	0.31
								157117	82	M12	0.375
TSR 1200 + KIT NIV	300	2,9	981	250	11	10	6,7	157106	42	M8	0.275
								157112	75	M10	0.3
								157118	82	M12	0.366

AMC MECANOCAUCHO
Industrialdea Zona A - Pab. 35.
Asteasu E-20159, Gipuzkoa
Spain
Tel.: +34 843 74 00 13
sales@amcsa.es
www.mecanocaucho.com

Con el fin de adaptar sus productos al estado del arte, Aplicaciones Mecánicas del Caucho, S.A. se reserva el derecho de modificar la concepción y fabricación de los materiales presentados en este catálogo sin previo aviso.
Documento generado el 24/11/2026.

TSR 55 / TSR 110 / TSR 220 / TSR 450 / TSR 850 / TSR 1200

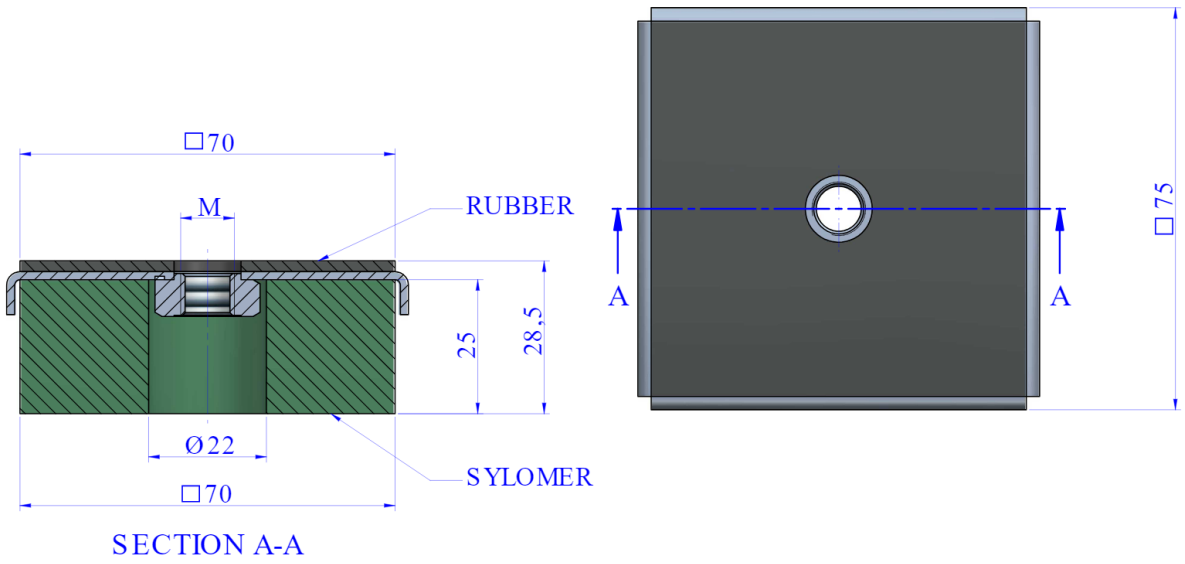

Tipo	Carga Máx. (kg)	Flecha(mm)	K(N/mm)	Carga Min. (kg)	Frec. (Hz) Carga Min.	Frec. (Hz) Carga Max.	E Modulus (N/mm2)	Código	M	Peso(kg)
TSR 55	25	1,6	129,8	10	23,8	11	0,87	157001	M8	0.163
								157008	M10	0.163
								157014	M12	0.163
TSR 110	45	2,1	209,1	25	17,4	11,1	1,25	157002	M8	0.173
								157009	M10	0.173
								157015	M12	0.173
TSR 220	75	2,1	348,5	45	16	11,1	2,03	157003	M8	0.188
								157010	M10	0.188
								157016	M12	0.188
TSR 450	150	2,7	551,8	75	15,5	10,4	3,58	157004	M8	0.203
								157011	M10	0.203
								157017	M12	0.203
TSR 850	250	2,9	848,9	150	14,2	11,1	6,9	157005	M8	0.223
								157012	M10	0.223
								157018	M12	0.223
TSR 1200	300	2,9	981	250	11	10	6,7	157006	M8	0.238
								157013	M10	0.238
								157019	M12	0.238

AMC MECANOCAUCHO
Industrialdea Zona A - Pab. 35.
Asteasu E-20159, Gipuzkoa
Spain
Tel.: +34 843 74 00 13
sales@amcsa.es
www.mecanocaucho.com

Con el fin de adaptar sus productos al estado del arte, Aplicaciones Mecánicas del Caucho, S.A. se reserva el derecho de modificar la concepción y fabricación de los materiales presentados en este catálogo sin previo aviso.
Documento generado el 24/11/2026.

Propiedades elásticas

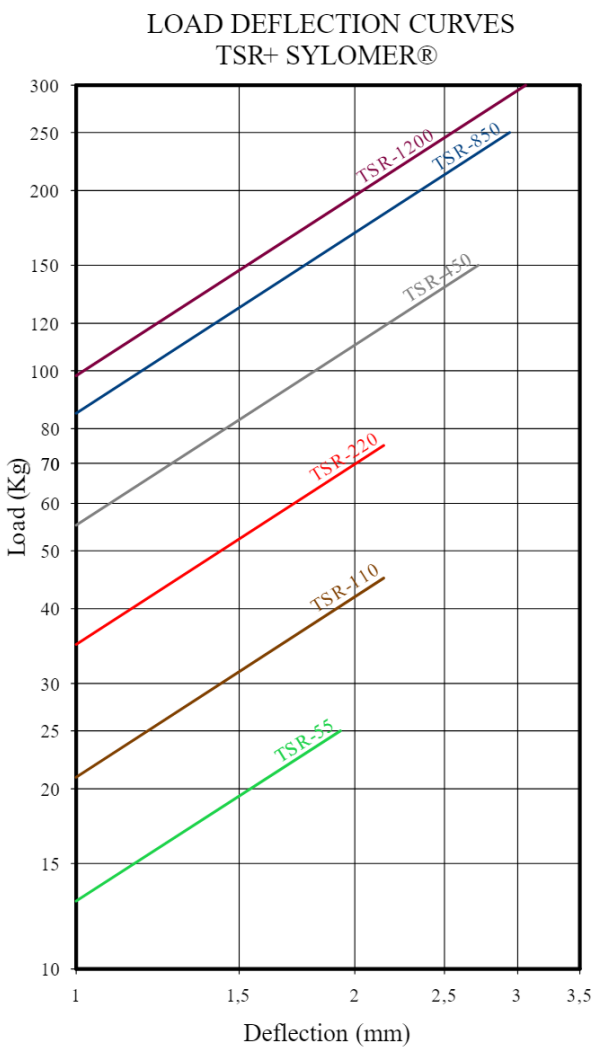

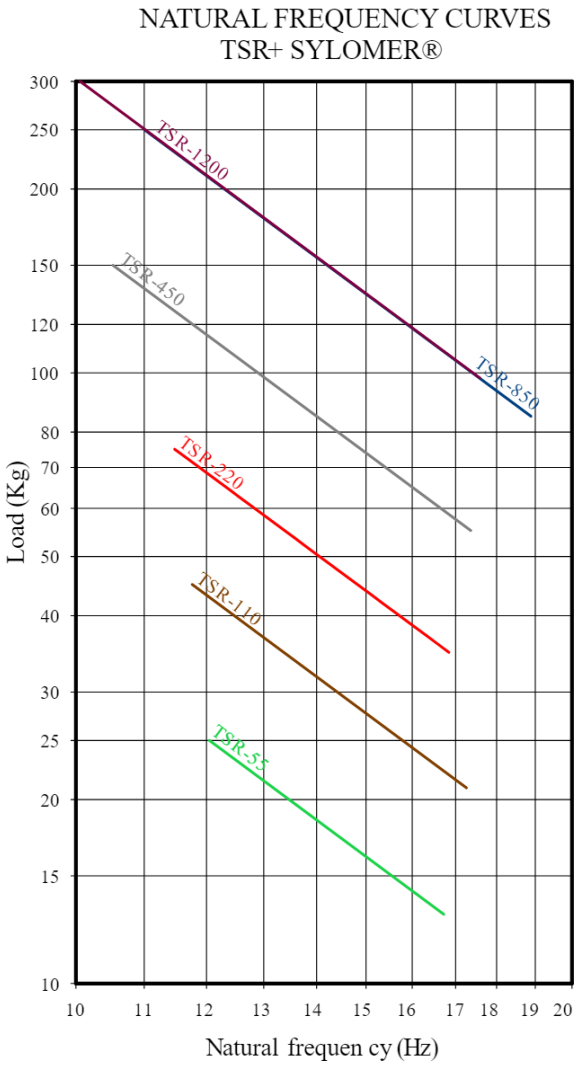

AMC MECANOCAUCHO
Industrialdea Zona A - Pab. 35.
Asteasu E-20159, Gipuzkoa
Spain
Tel.: +34 843 74 00 13
sales@amcsa.es
www.mecanocaucho.com

Con el fin de adaptar sus productos al estado del arte, Aplicaciones Mecánicas del Caucho, S.A. se reserva el derecho de modificar la concepción y fabricación de los materiales presentados en este catálogo sin previo aviso.
Documento generado el 24/11/2026.

Características Técnicas

- Soporte antivibratorio **de mayor superficie: 70×70 mm**
- **Rosca interna** para fijación mecánica, con protección antioxidante RoHs
- **Placa antideslizante de neopreno** para instalación por simple apoyo
- Opción de **kit de nivelación** para ajustes precisos de altura
- Disponible en varias versiones para cubrir distintos rangos de carga
- Adecuado para maquinaria ligera, bancos de trabajo y equipos técnicos

AMC MECANOCAUCHO
Industrialdea Zona A - Pab. 35.
Asteasu E-20159, Gipuzkoa
Spain
Tel.: +34 843 74 00 13
sales@amcsa.es
www.mecanocaucho.com

Con el fin de adaptar sus productos al estado del arte, Aplicaciones Mecánicas del Caucho, S.A. se reserva el derecho de modificar la concepción y fabricación de los materiales presentados en este catálogo sin previo aviso.
Documento generado el 24/11/2026.