TSR 100 x 100

Supporto 100×100 con opzione di livellamento e altezza di 25 o 50 mm per frequenze proprie < 8 Hz. Grande stabilità e prestazioni acustiche.



I **supporti antivibranti** AMC MECANOCAUCHO® TSR utilizzano il materiale antivibrante SYLOMER®, un poliuretano microcellulare che offre un elevata capacità di isolamento anche con limitati cedimenti statici. Questo elastomero poliuretanico è resistente agli oli e può essere utilizzato a temperature comprese tra i -30°C e i +70°C.

I supporti TSR possono essere fissati meccanicamente grazie al dado interno incorporato alla parte metallica che ha un trattamento antiossidante. Questo rivestimento è conforme alle normative RoHS.La gamma TSR ha 6 diversi tipi di densità dell'elastomero, per soddisfare un'ampia gamma di carichi.

AMC MECANOCAUCHO
Industrialdea Zona A - Pab. 35.
Asteasu E-20159, Gipuzkoa
Spain
Tel.: +34 843 74 00 13
sales@amcsa.es
www.mecanocaucho.com

Al fine di adattare i suoi prodotti allo stato dell'arte, Aplicaciones Mecánicas del Caucho, S.A. si riserva il diritto di modificare la concezione e la fabbricazione dei materiali presentati in questo catalogo senza preavviso.
Documento generato il 25/11/2026.

Disegni

TSR 100x100 SR_55 M16 + Lev. Kit / TSR 100x100 SR_110 M16 + Lev. Kit / TSR 100x100 SR_220 M16 + Lev. Kit / TSR 100x100 SR_450 M16 + Lev. Kit / TSR 100x100 SR_850 M16 + Lev. Kit / TSR 100x100 SR_1200 M16 + Lev. Kit

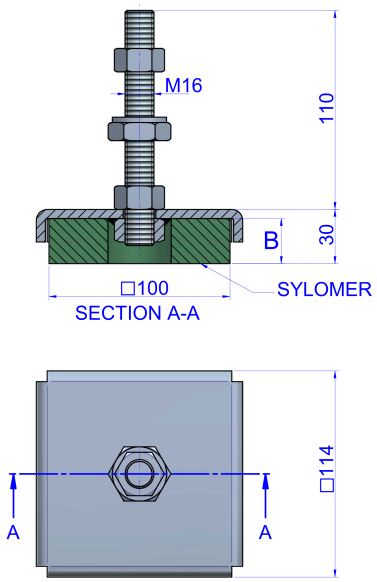

Tipo	Codice	Carico Max. (kg)	B(mm)	Peso(kg)	Carico Min. (kg)	Freq. (Hz) Carico Min.	Freq. (Hz) Carico Max.
TSR 100x100 SR_55 M16 + Lev. Kit	157071	45	25	1.1	0	-	13,96
	157170	44	50	1.1	0	-	7,82
TSR 100x100 SR_110 M16 + Lev. Kit	157072	92	25	1.16	46	16,52	11,68
	157171	82	50	0.883	45	10,64	7,88
TSR 100x100 SR_220 M16 + Lev. Kit	157073	160	25	1.24	93	14,41	10,99
	157172	148	50	0.927	83	9,88	7,40
TSR 100x100 SR_450 M16 + Lev. Kit	157074	323	25	1.34	161	14,49	10,23
	157173	274	50	1.27	149	10,30	7,59
TSR 100x100 SR_850 M16 + Lev. Kit	157075	530	25	1.39	324	14,42	11,27
	157174	409	50	1.34	275	9,13	7,49
TSR 100x100 SR_1200 M16 + Lev. Kit	157076	641	25	1.42	531	11,26	10,24
	157175	521	50	1.36	410	8,33	7,39

AMC MECANOCAUCHO
Industrialdea Zona A - Pab. 35.
Asteasu E-20159, Gipuzkoa
Spain
Tel.: +34 843 74 00 13
sales@amcsa.es
www.mecanocaucho.com

Al fine di adattare i suoi prodotti allo stato dell'arte, Aplicaciones Mecánicas del Caucho, S.A. si riserva il diritto di modificare la concezione e la fabbricazione dei materiali presentati in questo catalogo senza preavviso.
Documento generato il 25/11/2026.

TSR 100x100 SR55 M16 / TSR 100x100 SR110 M16 / TSR 100x100 SR220 M16 / TSR 100x100 SR450 M16 / TSR 100x100 SR850 M16 / TSR 100x100 SR1200 M16

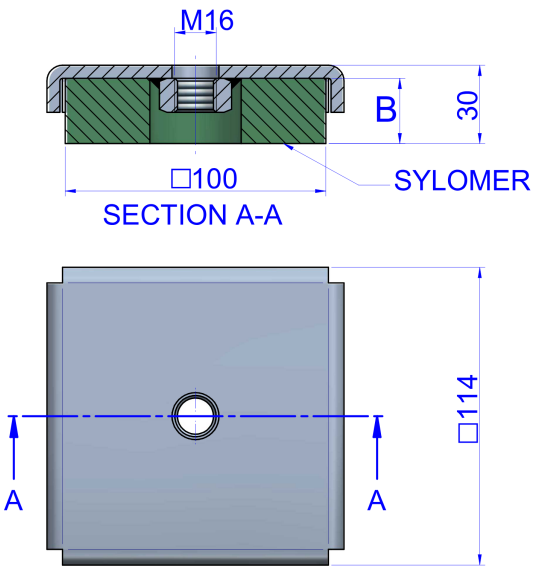

Tipo	Codice	Carico Max. (kg)	B(mm)	Peso(kg)	Carico Min. (kg)	Freq. (Hz) Carico Min.	Freq. (Hz) Carico Max.
TSR 100x100 SR55 M16	157083	45	25	1.1	0	-	13,96
	157091	44	50	0.8	0	-	7,82
TSR 100x100 SR110 M16	157084	92	25	1.16	46	16,52	11,68
	157092	82	50	1.16	45	10,64	7,88
TSR 100x100 SR220 M16	157085	160	25	1.24	93	14,41	10,99
	157093	148	50	1.24	83	9,88	7,40
TSR 100x100 SR450 M16	157086	323	25	0.85	161	14,49	10,23
	157094	274	50	0.99	149	10,30	7,59
TSR 100x100 SR850 M16	157087	530	25	1.39	324	14,42	11,27
	157095	409	50	1.06	275	9,13	7,49
TSR 100x100 SR1200 M16	157088	641	25	1.42	531	11,26	10,24
	157096	521	50	1.087	410	8,33	7,39

AMC MECANOCAUCHO
Industrialdea Zona A - Pab. 35.
Asteasu E-20159, Gipuzkoa
Spain
Tel.: +34 843 74 00 13
sales@amcsa.es
www.mecanocaucho.com

Al fine di adattare i suoi prodotti allo stato dell'arte, Aplicaciones Mecánicas del Caucho, S.A. si riserva il diritto di modificare la concezione e la fabbricazione dei materiali presentati in questo catalogo senza preavviso.
Documento generato il 25/11/2026.

Proprietà elastiche

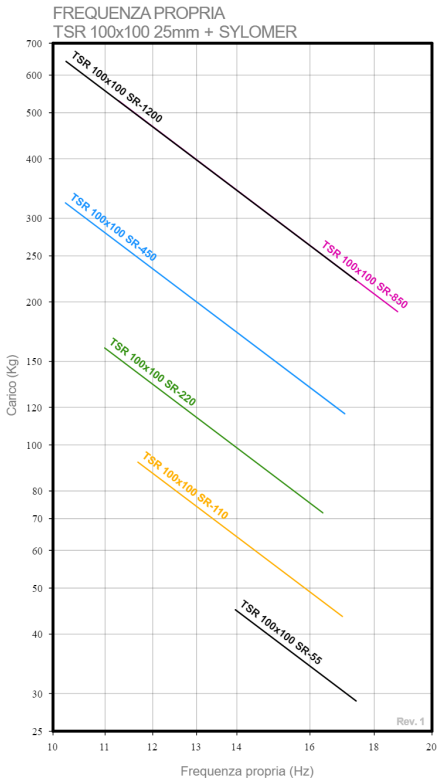

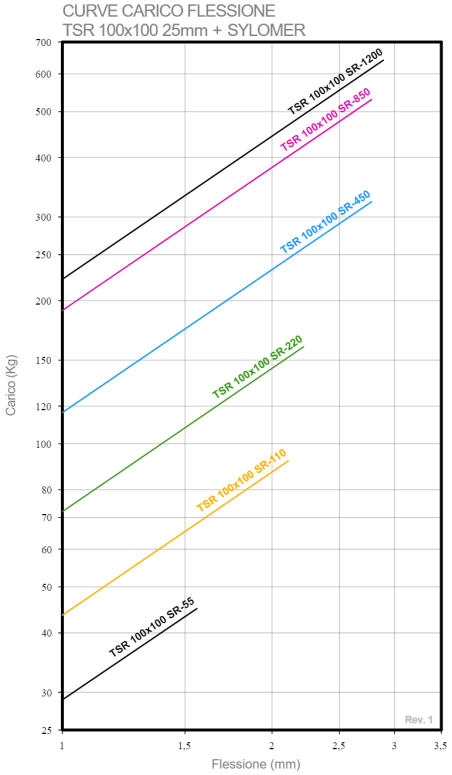

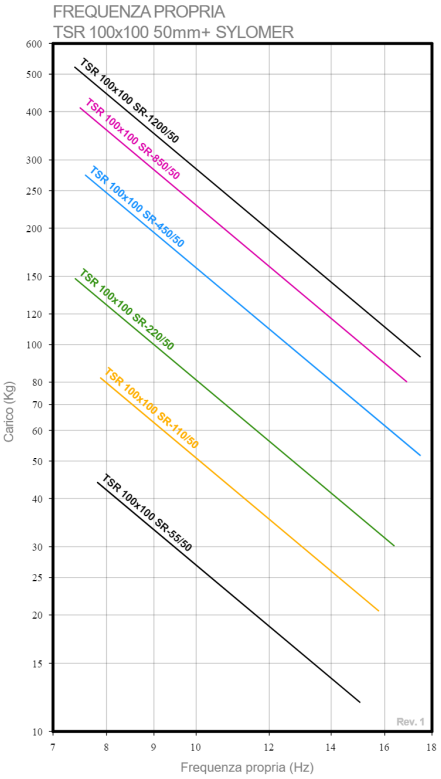

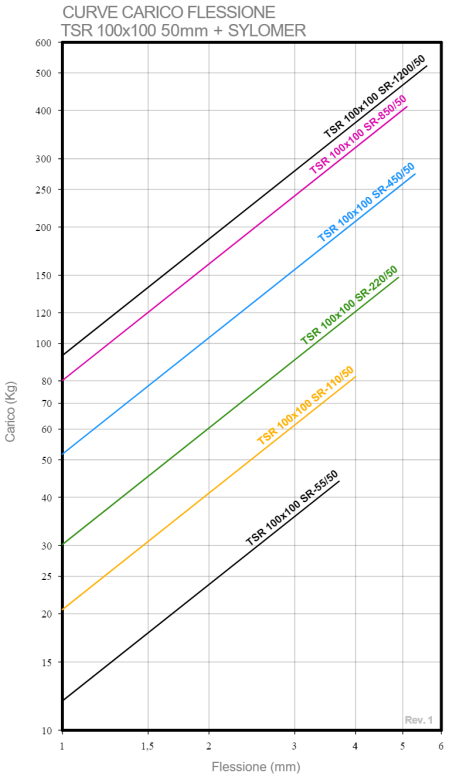

AMC MECANOCAUCHO
Industrialdea Zona A - Pab. 35.
Asteasu E-20159, Gipuzkoa
Spain
Tel.: +34 843 74 00 13
sales@amcsa.es
www.mecanocaucho.com

Al fine di adattare i suoi prodotti allo stato dell'arte, Aplicaciones Mecánicas del Caucho, S.A. si riserva il diritto di modificare la concezione e la fabbricazione dei materiali presentati in questo catalogo senza preavviso.
Documento generato il 25/11/2026.

Vantaggi

Installazione semplice

Questo supporto non richiede grandi adattamenti della struttura per la sua installazione.

Isolamento migliorato

Offre un isolamento migliorato rispetto ai supporti antivibranti classici di geometria simile.

Incorpora l'elastomero Sylomer®, molto efficace per l'isolamento delle alte e basse frequenze

Il Sylomer® garantisce un elevato isolamento in un'ampia gamma di frequenze ed è particolarmente efficace alle alte frequenze, eliminando così efficacemente la trasmissione del rumore strutturale.

AMC MECANOCAUCHO
Industrialdea Zona A - Pab. 35.
Asteasu E-20159, Gipuzkoa
Spain
Tel.: +34 843 74 00 13
sales@amcsa.es
www.mecanocaucho.com

Al fine di adattare i suoi prodotti allo stato dell'arte, Aplicaciones Mecánicas del Caucho, S.A. si riserva il diritto di modificare la concezione e la fabbricazione dei materiali presentati in questo catalogo senza preavviso.
Documento generato il 25/11/2026.