Helical Drahtseil-Federelemente

Helical Drahtseil-Federelemente aus Edelstahl mit hoher Dämpfung, gleichmäßiger radialer Steifigkeit über 360° und hoher Stoßaufnahme.

Die **AMC-MECANOCAUCHO® Helical Drahtseil-Federelemente** bestehen aus zwei Metallplatten, die durch ein **schraubenförmig gewickeltes Edelstahl-Drahtseil** miteinander verbunden sind.

Diese kompakte und robuste Konstruktion bietet eine **gleichmäßige radiale Steifigkeit über 360°** und gewährleistet ein konstantes mechanisches Verhalten unabhängig von der radialen Richtung der einwirkenden Belastung. Das Drahtseil bietet zudem eine **hohe Dämpfung** und ermöglicht die wirksame Aufnahme von Schwingungen, Stößen und großen Bewegungen.

Dank ihrer **symmetrischen Konstruktion** benötigen die Federelemente bei der Montage keine bestimmte radiale Ausrichtung. Dies vereinfacht die Installation und gewährleistet ein gleichmäßiges Verhalten in allen radialen Richtungen.

Sie eignen sich besonders für **mobile Anwendungen, Geräte und Maschinen in Fahrzeugen, Transportsysteme und Industrieanlagen**, die multidirektionalen Schwingungen, wiederholten Stößen oder anspruchsvollen Umgebungsbedingungen ausgesetzt sind.

AMC MECANOCAUCHO
Industrialdea Zona A - Pab. 35.
Asteasu E-20159, Gipuzkoa
Spain
Tel.: +34 843 74 00 13
sales@amcsa.es
www.mecanocaucho.com

Um seine Produkte an den Stand der Technik anzupassen, behält sich Aplicaciones Mecánicas del Caucho, S.A. das Recht vor, die Konzeption und Herstellung der in diesem Katalog vorgestellten Materialien ohne vorherige Ankündigung zu ändern.
Dokument erstellt am 23.11.2026.

Zeichnungen

Typ 158x89

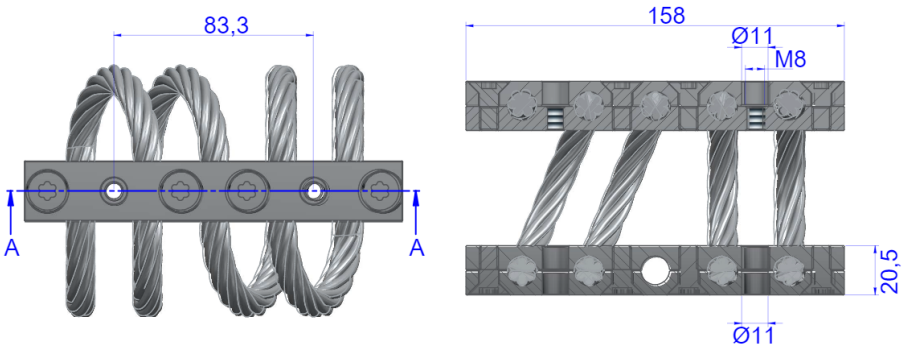

Typ	Code	Max. Belastung (kg)	Max. statische Belastung (kg)	Gewicht(kg)
Typ 158x89	171210	375	200	1.76

Typ 160x89

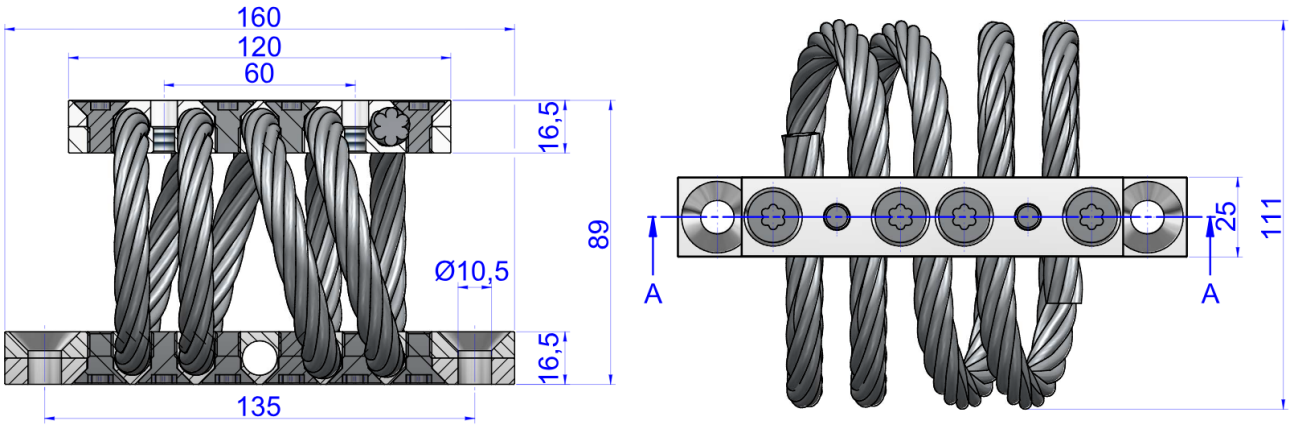

Typ	Code	Max. Belastung (kg)	Max. statische Belastung (kg)	Gewicht(kg)
Typ 160x89	171211	260	100	1.011

AMC MECANOCAUCHO
Industrialdea Zona A - Pab. 35.
Asteasu E-20159, Gipuzkoa
Spain
Tel.: +34 843 74 00 13
sales@amcsa.es
www.mecanocaucho.com

Um seine Produkte an den Stand der Technik anzupassen, behält sich Aplicaciones Mecánicas del Caucho, S.A. das Recht vor, die Konzeption und Herstellung der in diesem Katalog vorgestellten Materialien ohne vorherige Ankündigung zu ändern.
Dokument erstellt am 23.11.2026.

Elastische Eigenschaften

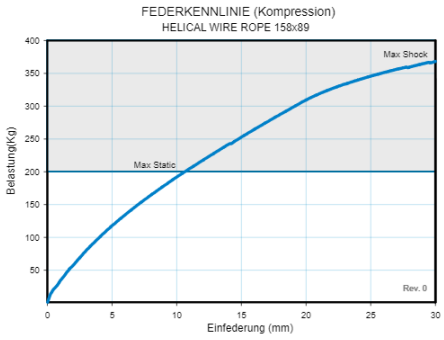

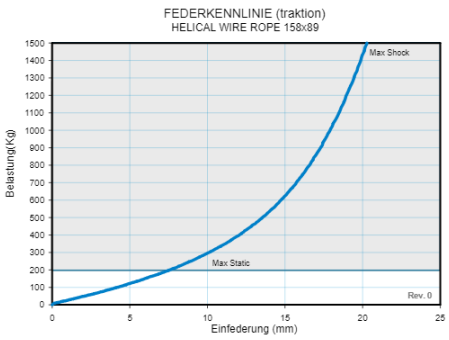

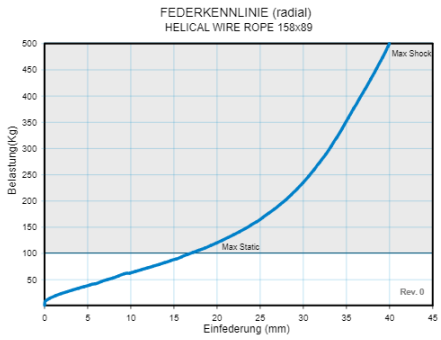

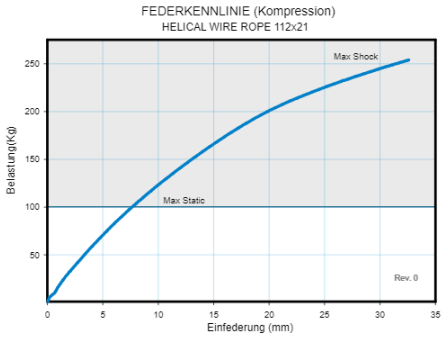

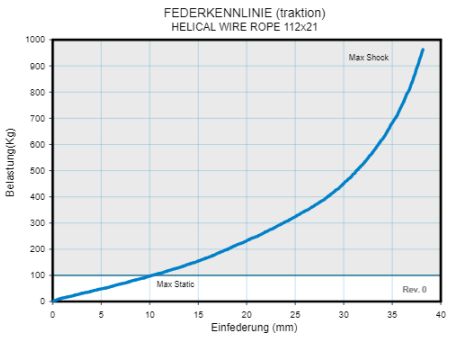

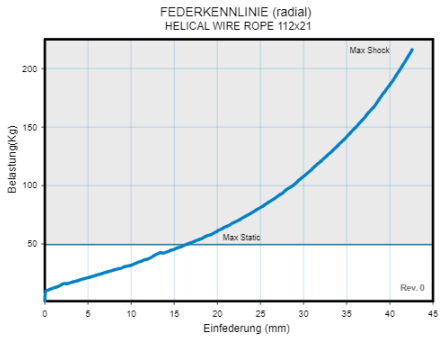

AMC MECANOCAUCHO
Industrialdea Zona A - Pab. 35.
Asteasu E-20159, Gipuzkoa
Spain
Tel.: +34 843 74 00 13
sales@amcsa.es
www.mecanocaucho.com

Um seine Produkte an den Stand der Technik anzupassen, behält sich Aplicaciones Mecánicas del Caucho, S.A. das Recht vor, die Konzeption und Herstellung der in diesem Katalog vorgestellten Materialien ohne vorherige Ankündigung zu ändern.
Dokument erstellt am 23.11.2026.

Technische Merkmale

Die **AMC-MECANOCAUCHO® Drahtseilaufhängungen** sind für Anwendungen konzipiert, die eine hohe mechanische Belastbarkeit, Stoßfestigkeit und Langlebigkeit in aggressiven Umgebungen erfordern. Ihre Struktur aus rostfreien Drahtseilen, die zwischen zwei Stahlplatten gewickelt sind, bietet eine hohe Ermüdungs- und Verschleißfestigkeit – selbst bei dynamischer Belastung.

Dank ihrer spiralförmigen Geometrie absorbieren sie effektiv Stöße und Vibrationen und schützen so das aufgehängte Gerät. Ihre Torsionsflexibilität und axiale Nachgiebigkeit ermöglichen eine multidirektionale Isolierung und gewährleisten Stabilität bei statischer und dynamischer Belastung.

Da sie vollständig aus rostfreiem Stahl gefertigt sind, sind sie korrosionsbeständig in maritimen oder feuchten Umgebungen. Ihr wartungsfreies Design garantiert eine lange Lebensdauer, auch bei wiederholten Stößen oder kontinuierlichen Vibrationen.

AMC MECANOCAUCHO
Industrialdea Zona A - Pab. 35.
Asteasu E-20159, Gipuzkoa
Spain

Tel.: +34 843 74 00 13

sales@amcsa.es

www.mecanocaucho.com

Um seine Produkte an den Stand der Technik anzupassen, behält sich Aplicaciones Mecánicas del Caucho, S.A. das Recht vor, die Konzeption und Herstellung der in diesem Katalog vorgestellten Materialien ohne vorherige Ankündigung zu ändern.
Dokument erstellt am 23.11.2026.