Cônes avec base de fixation

Supports antivibratoires coniques avec base de fixation, conçus pour faciliter le montage tout en assurant une isolation vibratoire efficace et une grande robustesse.



Les **Cônes avec base de fixation AMC-MECANOCAUCHO®** sont des supports antivibratoires en caoutchouc-métal dont l'élastomère travaille en **compression et en cisaillement**, permettant de combiner isolation vibratoire, stabilité et contrôle des mouvements.

Leur conception associe une **armature métallique extérieure robuste** à une armature conique intérieure concentrique. Cette géométrie permet d'obtenir des **raideurs adaptées dans les différentes directions** et un comportement stable sous charges statiques et dynamiques.

La **base de fixation intégrée**, équipée de trous de montage, facilite l'installation directe du support sur le châssis et permet une fixation simple et fiable de l'équipement.

Grâce à leur conception robuste, ces supports sont particulièrement adaptés aux **moteurs, groupes électrogènes, machines auxiliaires, véhicules industriels et machines mobiles** soumis à des vibrations, des chocs et des sollicitations dynamiques.

AMC MECANOCAUCHO
Industrialdea Zona A - Pab. 35.
Asteasu E-20159, Gipuzkoa
Spain
Tel.: +34 843 74 00 13
sales@amcsa.es
www.mecanocaucho.com

Afin d'adapter ses produits à l'état de l'art, Aplicaciones Mecánicas del Caucho, S.A. se réserve le droit de modifier la conception et la fabrication des matériaux présentés dans ce catalogue sans préavis.
Document généré le 23/11/2026.

Plans

Cône 50 M16x2 / Cône 50 M16x1,5 / Cône 51 M16x2

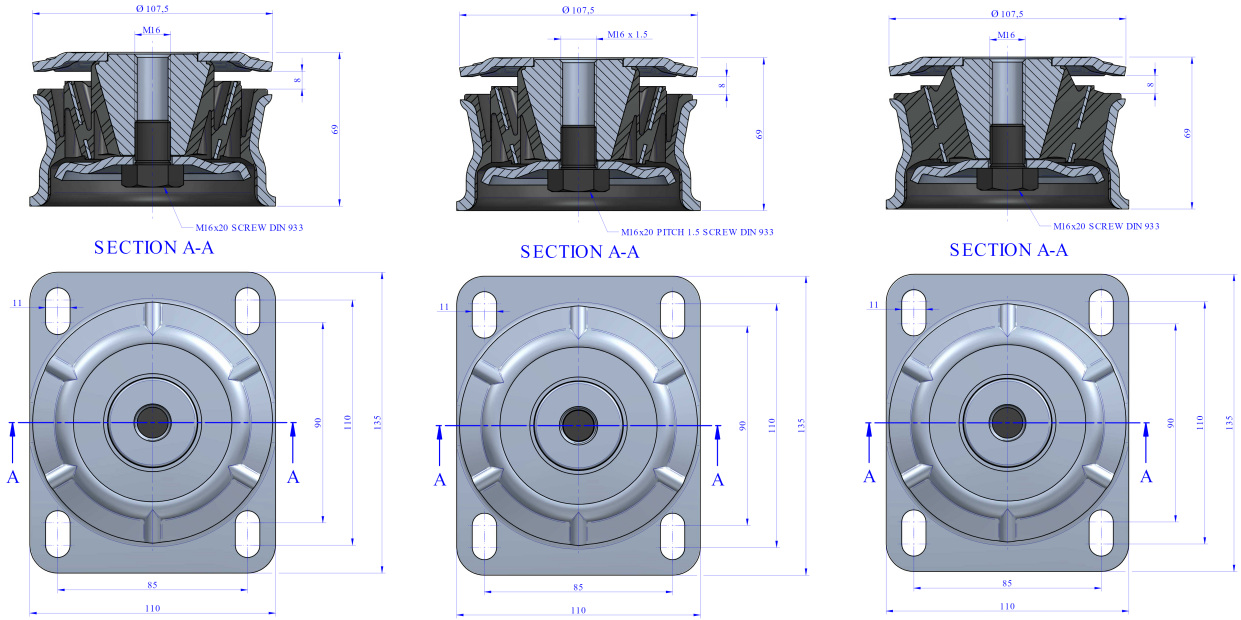

Type	Couple de serrage Max. (Nm)	Poids(gr)	Code	Charge Max.(kg)	Shore
Cône 50 M16x2	170	1600	137085	120	40 Sh
			137086	170	50 Sh
			137087	250	60 Sh
			137088	300	70 Sh
Cône 50 M16x1,5	170	1600	137231	120	40 Sh
			137233	170	50 Sh
			137235	250	60 Sh
			137237	300	70 Sh
Cône 51 M16x2	170	1750	137095	150	40 Sh
			137096	220	50 Sh
			137097	320	60 Sh
			137098	420	70 Sh

AMC MECANOCAUCHO
Industrialdea Zona A - Pab. 35.
Asteasu E-20159, Gipuzkoa
Spain
Tel.: +34 843 74 00 13
sales@amcsa.es
www.mecanocaucho.com

Afin d'adapter ses produits à l'état de l'art, Aplicaciones Mecánicas del Caucho, S.A. se réserve le droit de modifier la conception et la fabrication des matériaux présentés dans ce catalogue sans préavis.
Document généré le 23/11/2026.

Cône 51 M16x1,5 / Cône 100 A / Cône 100 B

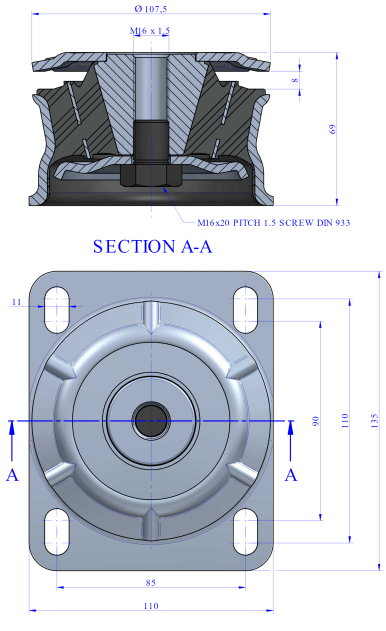

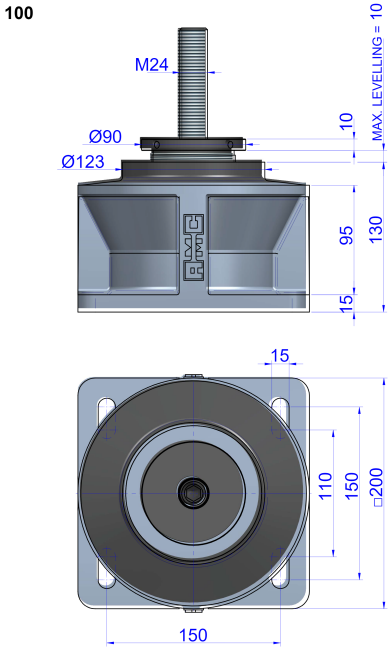

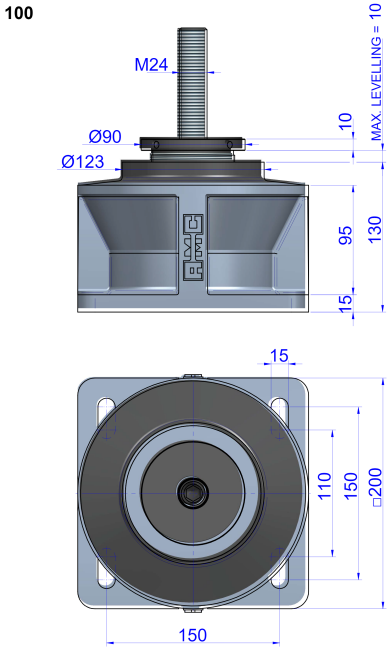

Type	Couple de serrage Max. (Nm)	Poids(gr)	Code	Charge Max.(kg)	Shore
Cône 51 M16x1,5	170	1750	137241	150	40 Sh
			137243	220	50 Sh
			137245	320	60 Sh
			137247	420	70 Sh
Cône 100 A	600	9626	137213	3750	-
Cône 100 B	600	9626	137214	2300	-

Cône 100 C / Cône 200 A / Cône 200 B

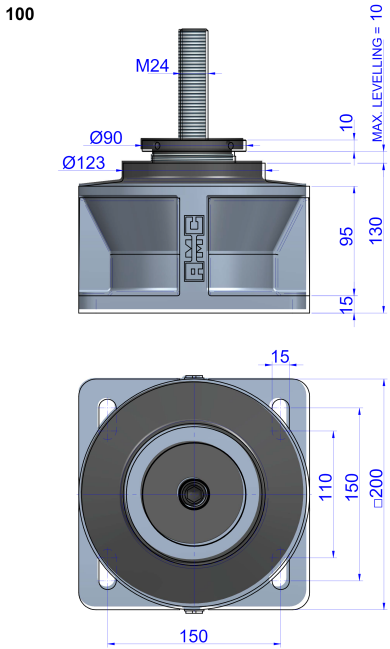

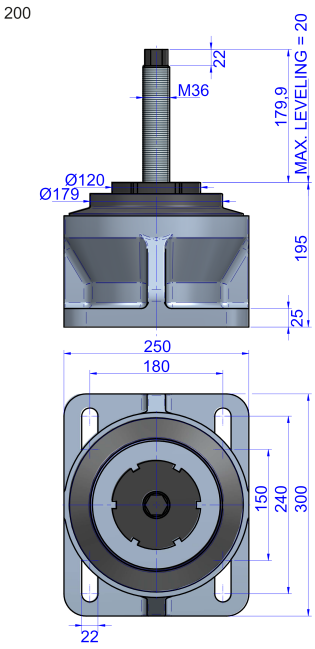

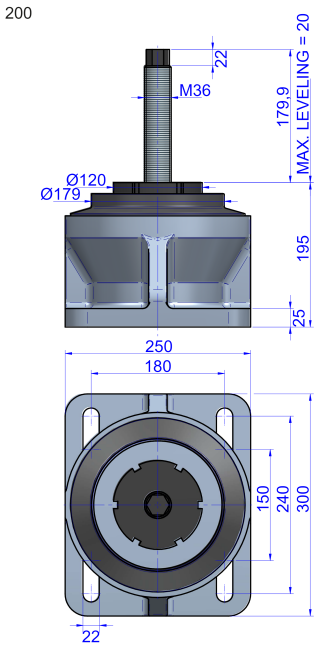

AMC MECANOCAUCHO
Industrialdea Zona A - Pab. 35.
Asteasu E-20159, Gipuzkoa
Spain
Tel.: +34 843 74 00 13
sales@amcsa.es
www.mecanocaucho.com

Afin d'adapter ses produits à l'état de l'art, Aplicaciones Mecánicas del Caucho, S.A. se réserve le droit de modifier la conception et la fabrication des matériaux présentés dans ce catalogue sans préavis.
Document généré le 23/11/2026.

Type	Couple de serrage Max. (Nm)	Poids(gr)	Code	Charge Max.(kg)	Shore
Cône 100 C	600	9626	137215	1600	-
Cône 200 A	2100	28438	137438	8500	-
Cône 200 B	2100	28438	137437	4500	-

AMC MECANOCAUCHO
Industrialdea Zona A - Pab. 35.
Asteasu E-20159, Gipuzkoa
Spain
Tel.: +34 843 74 00 13
sales@amcsa.es
www.mecanocaucho.com

Afin d'adapter ses produits à l'état de l'art, Aplicaciones Mecánicas del Caucho, S.A. se réserve le droit de modifier la conception et la fabrication des matériaux présentés dans ce catalogue sans préavis.
Document généré le 23/11/2026.

Propriétés élastiques

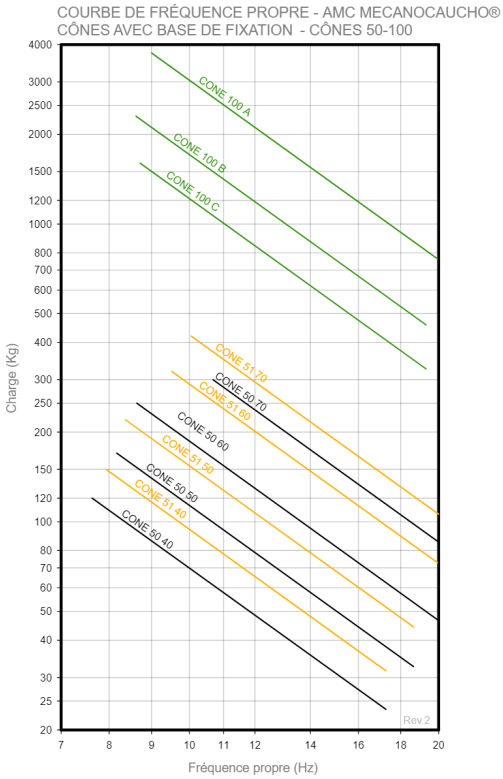

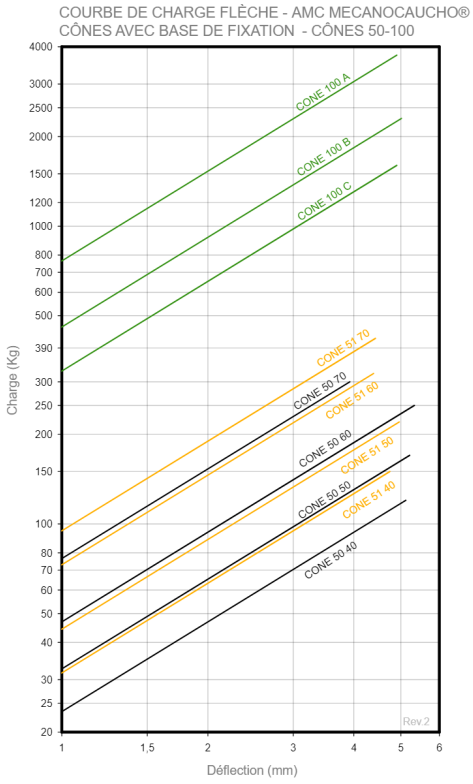

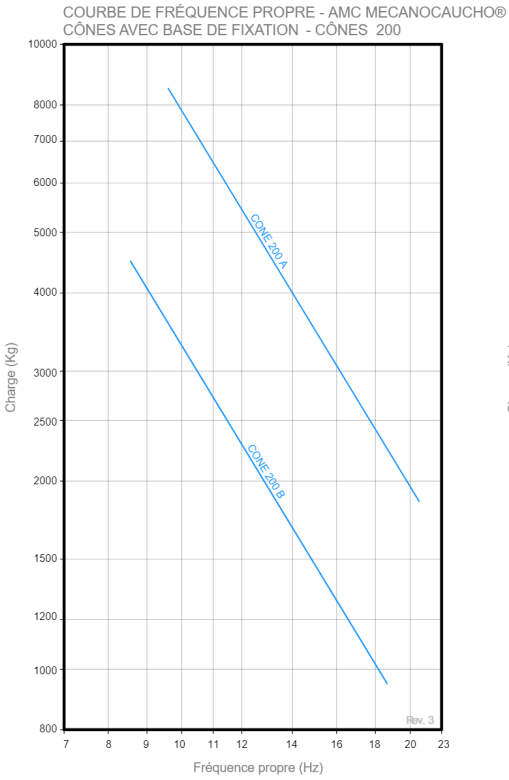

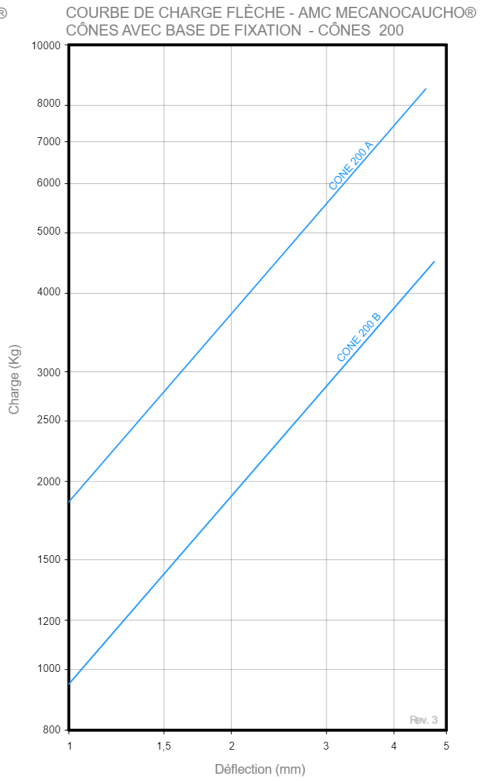

AMC MECANOCAUCHO
Industrialdea Zona A - Pab. 35.
Asteasu E-20159, Gipuzkoa
Spain
Tel.: +34 843 74 00 13
sales@amcsa.es
www.mecanocaucho.com

Afin d'adapter ses produits à l'état de l'art, Aplicaciones Mecánicas del Caucho, S.A. se réserve le droit de modifier la conception et la fabrication des matériaux présentés dans ce catalogue sans préavis.
Document généré le 23/11/2026.

Caractéristiques techniques

Les cones avec base de fixation AMC-Mecanocaucho® sont conçus pour offrir une élasticité axiale prédominante sous grandes charges. L'élastomère incorporé est un caoutchouc à faible raideur dynamique, ce qui permet d'obtenir de basses fréquences propres tout en maintenant une grande stabilité de l'ensemble suspendu. La raideur radiale du support est supérieure à la raideur axiale. Ceci est tout particulièrement intéressant pour les applications où le maintien d'une grande stabilité horizontale est souhaitée. Le Cone 100 AMC-Mecanocaucho® incorpore un niveleur de série, ce qui permet d'aligner facilement les axes de transmission sans avoir à utiliser des accessoires Supplémentaires Ils Incorporent un système anti-rupture à traction de série. Ceci, ajouté à la robustesse des parties métalliques, rend ce support apte aux applications où l'ensemble suspendu est soumis à des chocs importants.

Avantages

Installation simple

Ce support ne nécessite pas d'adaptations importantes de la structure pour son installation.

Haute protection contre les intempéries et la contamination par les produits chimiques

La cloche protège le caoutchouc de l'action de l'ozone et des rayons UV, tout en évitant le contact avec le gazole, les huiles ou d'autres produits chimiques susceptibles de l'endommager.

Grande robustesse dans les applications dynamiques pour une durabilité accrue

Ces supports offrent une robustesse accrue et sont conçus pour résister à des pics de charge extrêmes. Ils sont particulièrement recommandés lorsqu'une bonne durabilité est recherchée dans des applications exigeantes.

AMC MECANOCAUCHO
Industrialdea Zona A - Pab. 35.
Asteasu E-20159, Gipuzkoa
Spain
Tel.: +34 843 74 00 13
sales@amcsa.es
www.mecanocaucho.com

Afin d'adapter ses produits à l'état de l'art, Aplicaciones Mecánicas del Caucho, S.A. se réserve le droit de modifier la conception et la fabrication des matériaux présentés dans ce catalogue sans préavis.
Document généré le 23/11/2026.