AMC Anti-Seismic Snubber

Seismische Rückhaltevorrichtung zur Begrenzung übermäßiger Anlagenbewegungen, ohne unter normalen Betriebsbedingungen eine starre Verbindung zu erzeugen.



Die **AMC-MECANOCAUCHO® Anti-Seismic Snubber** sind mechanische Rückhaltevorrichtungen, die entwickelt wurden, um **übermäßige Bewegungen von Anlagen infolge seismischer Ereignisse oder anderer außergewöhnlicher Belastungen zu begrenzen**.

Unter normalen Betriebsbedingungen kann sich die schwingungsisolierte Anlage **innerhalb des vorgesehenen Freiraums frei bewegen**, ohne dass eine starre Verbindung entsteht, welche die Wirksamkeit der Schwingungsisolierung beeinträchtigen könnte.

Überschreitet die Bewegung bei außergewöhnlichen Belastungen den **vorgesehenen Freiraum**, greift der Snubber ein und **begrenzt die Bewegung der Anlage**. Dadurch werden übermäßige Auslenkungen verhindert, die die Maschine, ihre Anschlüsse oder die umgebende Struktur beschädigen könnten.

Dieses Konzept verbindet eine **wirksame Schwingungsisolierung im Normalbetrieb mit mechanischem Schutz bei außergewöhnlichen Belastungen** und eignet sich besonders für **HLK-Anlagen, Kälteanlagen, Pumpen, Ventilatoren, Kompressoren, Generatoraggregate und andere technische Anlagen** in seismisch gefährdeten Gebieten.

AMC MECANOCAUCHO
Industrialdea Zona A - Pab. 35.
Asteasu E-20159, Gipuzkoa
Spain

Tel.: +34 843 74 00 13

sales@amcsa.es

www.mecanocaucho.com

Um seine Produkte an den Stand der Technik anzupassen, behält sich Aplicaciones Mecánicas del Caucho, S.A. das Recht vor, die Konzeption und Herstellung der in diesem Katalog vorgestellten Materialien ohne vorherige Ankündigung zu ändern.
Dokument erstellt am 24.11.2026.

Zeichnungen

SNUBBER ANTI-SEISMIC

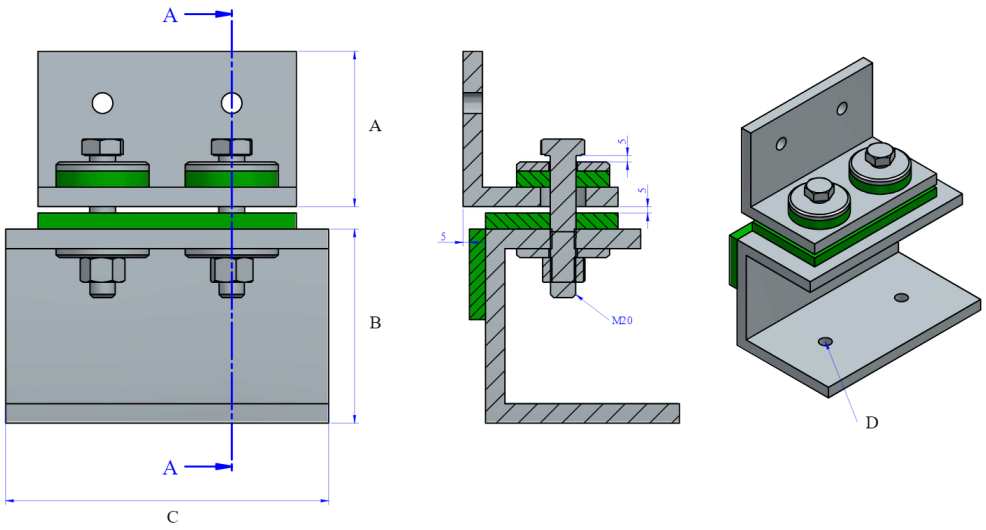

Typ	BESCHREIBUNG	Code	K(N/mm)	Gewicht(kg)
SNUBBER ANTI-SEISMIC	Maße A, B, C und D können je nach den ausgewählten Medien und Fahrwerk variieren	22000		19.2

Vorteile

Lager mit hoher Stabilität

Mit diesem Lager ausgeführte Aufhängungen bewegen sich kaum, da seine Geometrie darauf ausgelegt ist, die Bewegung des aufgehängten Elements zu kontrollieren.

Enthält das Elastomer Sylomer®, das sehr wirksam für die Isolierung hoher und niedriger Frequenzen ist

Sylomer® bietet eine hohe Isolierung über einen breiten Frequenzbereich und ist besonders bei hohen Frequenzen wirksam, wodurch die Übertragung von Körperschall wirksam unterbunden wird.

Hohe Robustheit bei dynamischen Anwendungen für eine längere Lebensdauer

Diese Lager bieten eine erhöhte Robustheit und sind für extreme Lastspitzen ausgelegt. Sie sind besonders empfehlenswert, wenn in anspruchsvollen Anwendungen eine hohe Lebensdauer gefragt ist.

AMC MECANOCAUCHO
Industrialdea Zona A - Pab. 35.
Asteasu E-20159, Gipuzkoa
Spain
Tel.: +34 843 74 00 13
sales@amcsa.es
www.mecanocaucho.com

Um seine Produkte an den Stand der Technik anzupassen, behält sich Aplicaciones Mecánicas del Caucho, S.A. das Recht vor, die Konzeption und Herstellung der in diesem Katalog vorgestellten Materialien ohne vorherige Ankündigung zu ändern.
Dokument erstellt am 24.11.2026.