VT-HD

Soportes VT-HD con muelle más alto y gran elasticidad. Aislamiento vibratorio desde 2 Hz para aplicaciones de gran carga con frecuencias de baja vibración.

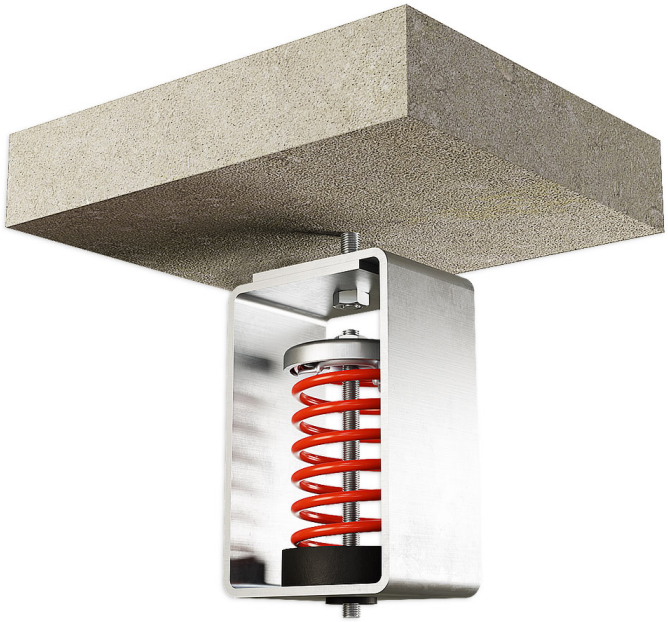

La gama de **soportes VT-HD** de AMC-MECANOCAUCHO® es una versión **mejorada de los soportes VT**, diseñada para aplicaciones que requieren **mayor elasticidad** y **frecuencias propias muy bajas**, hasta **2 Hz**. Este modelo incorpora un **muelle más alto y flexible**, lo que le permite ofrecer un **aislamiento vibratorio superior** en aplicaciones que generan vibraciones de baja frecuencia.

Al igual que los soportes VT estándar, los VT-HD están equipados con una **arandela de caucho** para evitar la transmisión de **puentes acústicos**, manteniendo la eficacia del aislamiento en entornos donde el control acústico es crucial. Su **estructura metálica resistente**, recubierta con un **baño electrolítico bicromatado**, asegura una **alta durabilidad** y **resistencia a la corrosión**, incluso en condiciones industriales severas.

Los **VT-HD** están disponibles en un **rango de carga desde 10 kg hasta 700 kg**, manteniendo la versatilidad para diferentes aplicaciones industriales y de construcción, y son especialmente útiles en **falsos techos acústicos** y maquinaria en entornos que requieren **frecuencias de aislamiento muy bajas**.

AMC MECANOCAUCHO
Industrialdea Zona A - Pab. 35.
Asteasu E-20159, Gipuzkoa
Spain

Tel.: +34 843 74 00 13

sales@amcsa.es

www.mecanocaucho.com

Con el fin de adaptar sus productos al estado del arte, Aplicaciones Mecánicas del Caucho, S.A. se reserva el derecho de modificar la concepción y fabricación de los materiales presentados en este catálogo sin previo aviso.
Documento generado el 23/11/2026.

Planos

VT-67 HD / VT-95 HD / VT-123 HD / VT-173 HD / VT-223 HD / VT-335 HD / VT-446 HD

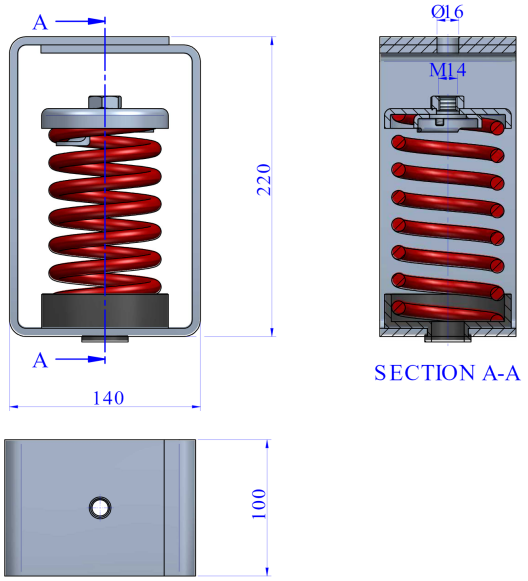

Tipo	Carga Máx. Permanente (kg)	Color muelle	Flecha(mm)	Código	K(N/mm)
VT-67 HD	67	BLUE	50	20235	13
VT-95 HD	95	WHITE	50	20239	19
VT-123 HD	123	BLACK	50	20236	25
VT-173 HD	173	BEIGE	50	20240	35
VT-223 HD	223	RED	50	20237	43
VT-335 HD	335	GREY	50	20241	68
VT-446 HD	446	GREEN	50	20238	88

AMC MECANOCAUCHO
Industrialdea Zona A - Pab. 35.
Asteasu E-20159, Gipuzkoa
Spain
Tel.: +34 843 74 00 13
sales@amcsa.es
www.mecanocaucho.com

Con el fin de adaptar sus productos al estado del arte, Aplicaciones Mecánicas del Caucho, S.A. se reserva el derecho de modificar la concepción y fabricación de los materiales presentados en este catálogo sin previo aviso.
Documento generado el 23/11/2026.

VT-700 HD

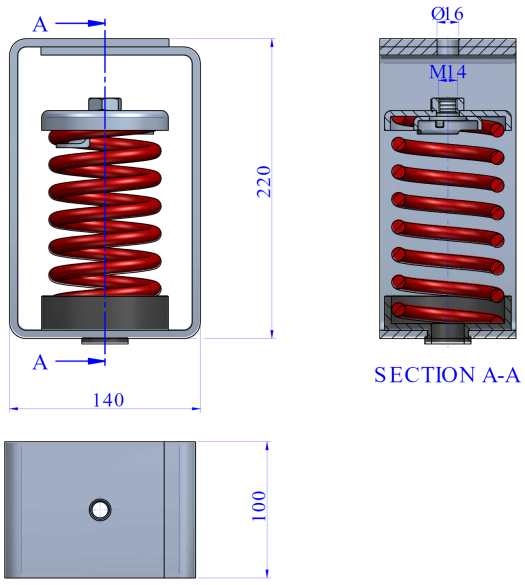

Tipo	Carga Máx. Permanente (kg)	Color muelle	Flecha(mm)	Código
VT-700 HD	700	BROWN	50	20243

AMC MECANOCAUCHO
Industrialdea Zona A - Pab. 35.
Asteasu E-20159, Gipuzkoa
Spain
Tel.: +34 843 74 00 13
sales@amcsa.es
www.mecanocaucho.com

Con el fin de adaptar sus productos al estado del arte, Aplicaciones Mecánicas del Caucho, S.A. se reserva el derecho de modificar la concepción y fabricación de los materiales presentados en este catálogo sin previo aviso.
Documento generado el 23/11/2026.

Propiedades elásticas

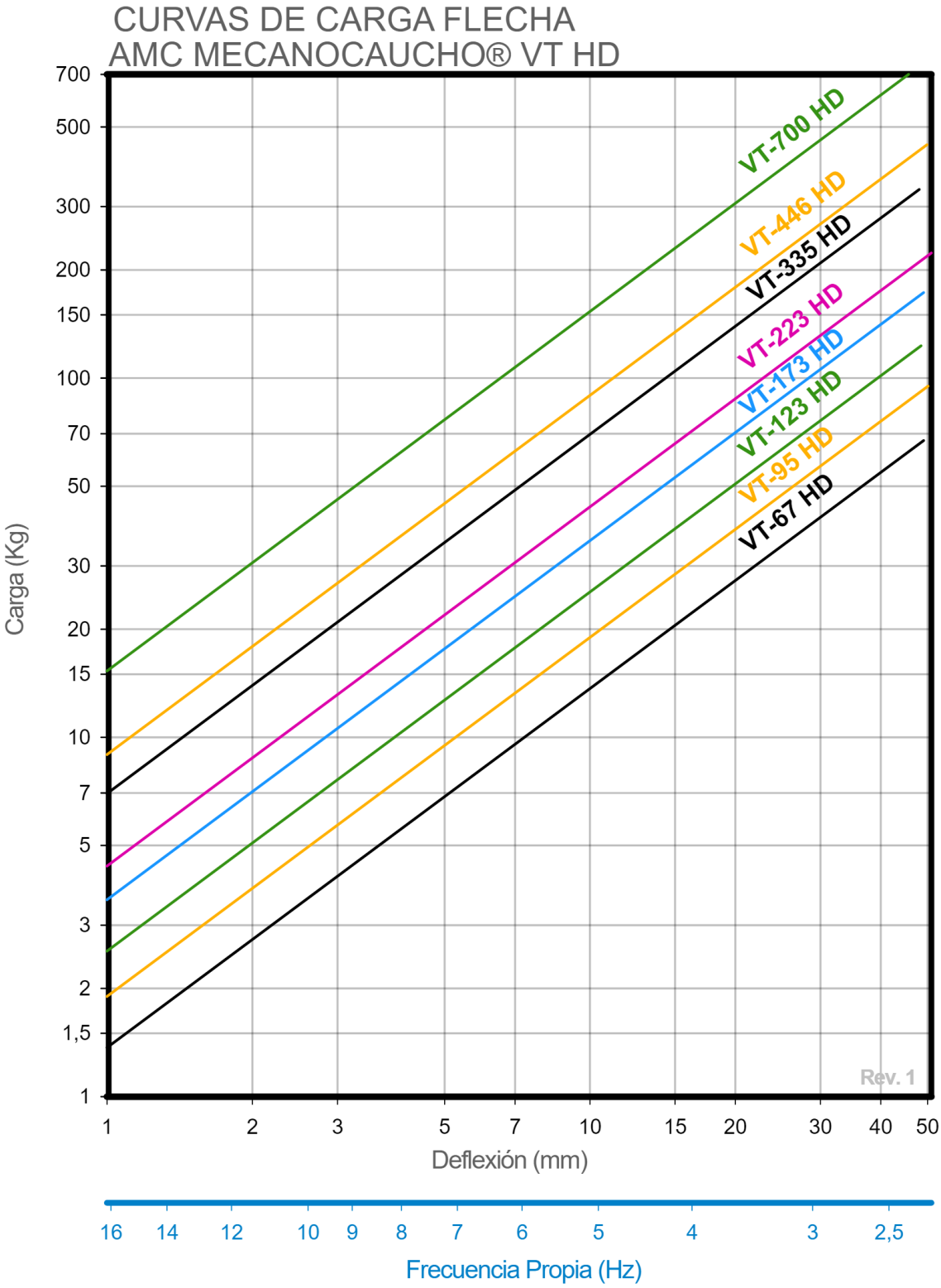

AMC MECANOCAUCHO
Industrialdea Zona A - Pab. 35.
Asteasu E-20159, Gipuzkoa
Spain
Tel.: +34 843 74 00 13
sales@amcsa.es
www.mecanocaucho.com

Con el fin de adaptar sus productos al estado del arte, Aplicaciones Mecánicas del Caucho, S.A. se reserva el derecho de modificar la concepción y fabricación de los materiales presentados en este catálogo sin previo aviso.
Documento generado el 23/11/2026.

Características Técnicas

- **Muelles más altos** con **gran elasticidad** para frecuencias propias hasta **2 Hz**.
- Diseñados para aplicaciones con **vibraciones de baja frecuencia**.
- **Arandela de caucho** para evitar puentes acústicos y asegurar el aislamiento.
- **Estructura metálica recubierta con baño electrolítico bicromatado**, resistente a la corrosión.
- Montaje mediante **varillas o espárragos** para suspender elementos de manera segura.
- **Rango de carga**: desde **10 kg hasta 700 kg**, adecuado para una amplia variedad de aplicaciones.
- Alta durabilidad y rendimiento en **entornos industriales severos**.

Ventajas

Instalación sencilla

Este soporte no requiere grandes adaptaciones de la estructura para su instalación.

Aislamiento mejorado

Ofrece un aislamiento mejorado respecto a los soportes antivibratorios clásicos de geometría similar.

AMC MECANOCAUCHO
Industrialdea Zona A - Pab. 35.
Asteasu E-20159, Gipuzkoa
Spain
Tel.: +34 843 74 00 13
sales@amcsa.es
www.mecanocaucho.com

Con el fin de adaptar sus productos al estado del arte, Aplicaciones Mecánicas del Caucho, S.A. se reserva el derecho de modificar la concepción y fabricación de los materiales presentados en este catálogo sin previo aviso.
Documento generado el 23/11/2026.