Suspentes antivibratiles VT Type 3

Suspentes antivibratiles à ressort pour fixation sur profilés en I, conçues pour l'isolation vibratoire à basse fréquence. Charges de 5 à 150 kg par suspente.



Les **suspentes antivibratiles VT Type 3 d'AMC-MECANOCAUCHO®** sont conçues pour la suspension élastique de **plafonds suspendus, équipements et installations techniques** nécessitant une isolation efficace des vibrations à basse fréquence.

Leur conception permet une **fixation directe sur des profilés métalliques en I**, facilitant leur intégration à la structure porteuse et simplifiant l'installation.

Grâce à leur **ressort à faible raideur verticale**, elles permettent d'obtenir une **faible fréquence propre** et de réduire efficacement la transmission des vibrations et du **bruit solidien** à la structure du bâtiment.

Disponibles pour des **charges de 5 à 150 kg par suspente**, les VT Type 3 permettent d'adapter la suspension à la charge réelle de l'installation afin d'obtenir des performances optimales d'isolation vibratoire.

AMC MECANOCAUCHO
Industrialdea Zona A - Pab. 35.
Asteasu E-20159, Gipuzkoa
Spain
Tel.: +34 843 74 00 13
sales@amcsa.es
www.mecanocaucho.com

Afin d'adapter ses produits à l'état de l'art, Aplicaciones Mecánicas del Caucho, S.A. se réserve le droit de modifier la conception et la fabrication des matériaux présentés dans ce catalogue sans préavis.
Document généré le 23/11/2026.

Plans

VT3 25 / VT3 50 / VT3 75 / VT3 100 / VT3 125 / VT3 150

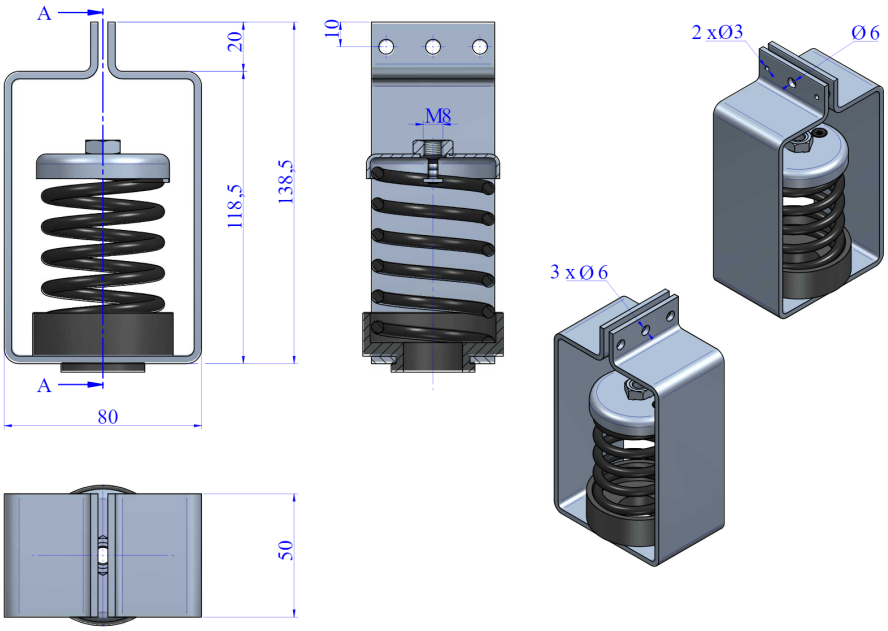

Type	Couleur Ressorts	Charge Max.(kg)	Code	K(N/mm)
VT3 25	BLACK	25	20218	12
VT3 50	BLUE	50	20219	28
VT3 75	GREY	75	20220	38
VT3 100	BEIGE	100	20221	52
VT3 125	WHITE	125	20222	58
VT3 150	BLACK	150	20217	79

AMC MECANOCAUCHO
Industrialdea Zona A - Pab. 35.
Asteasu E-20159, Gipuzkoa
Spain
Tel.: +34 843 74 00 13
sales@amcsa.es
www.mecanocaucho.com

Afin d'adapter ses produits à l'état de l'art, Aplicaciones Mecánicas del Caucho, S.A. se réserve le droit de modifier la conception et la fabrication des matériaux présentés dans ce catalogue sans préavis.
Document généré le 23/11/2026.

Propriétés élastiques

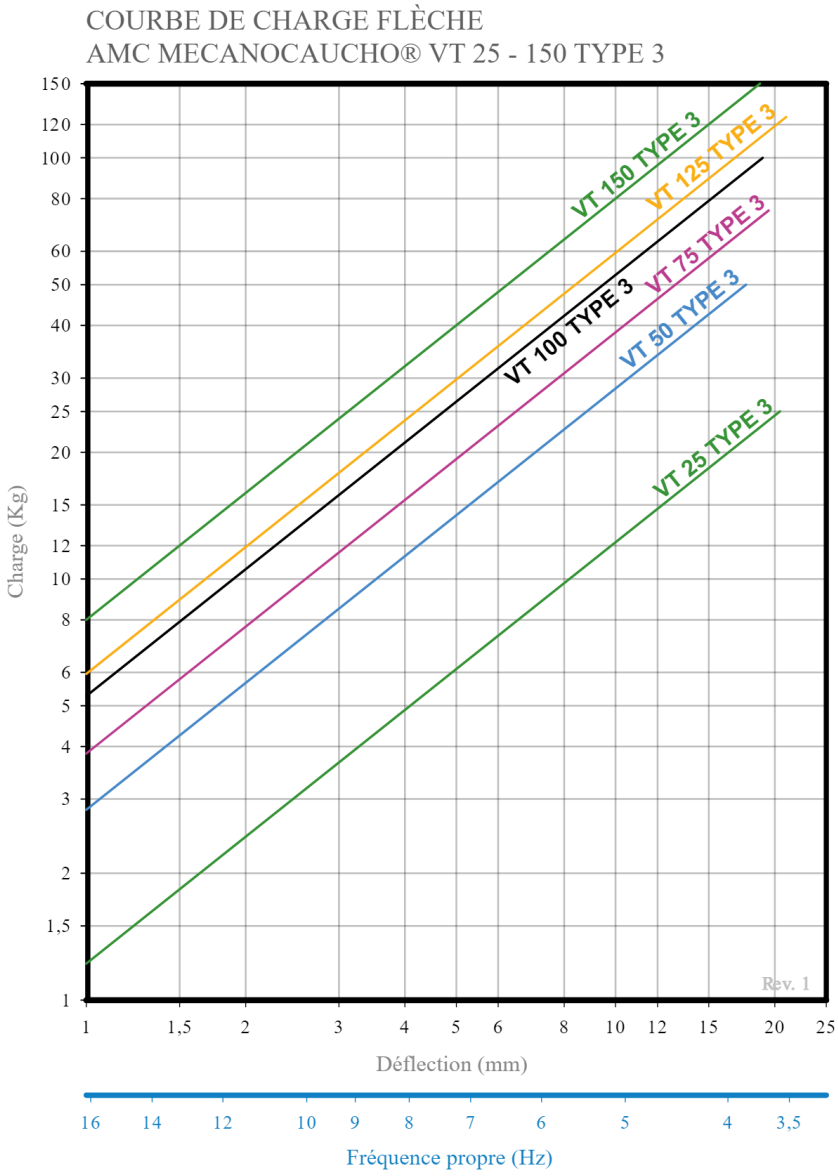

AMC MECANOCAUCHO
Industrialdea Zona A - Pab. 35.
Asteasu E-20159, Gipuzkoa
Spain

Tel.: +34 843 74 00 13

sales@amcsa.es

www.mecanocaucho.com

Afin d'adapter ses produits à l'état de l'art, Aplicaciones Mecánicas del Caucho, S.A. se réserve le droit de modifier la conception et la fabrication des matériaux présentés dans ce catalogue sans préavis.
Document généré le 23/11/2026.

Caractéristiques techniques

Les suspentes antivibratiles à basse fréquence propre VT type 3 sont produites en forme de standard sur 6 ressorts hélicoïdaux de raideur différente pour l'adaptation aux charges par point de 5 à 150kg. La fréquence propre sur le point de charge optimale est en dessous de 5Hz. Ces propriétés techniques assurent une isolation acoustique et vibratoire élevée sur les structures légères en béton. Leurs pièces métalliques sont revêtues pour résister aux environnements corrosifs.

Elles sont généralement installées tous les 1,5 mètre linéaire. Mais cette fonction peut être réglée pour s´adapter à la charge ou aux exigences de fréquence propre de l´application.

Avantages

Installation simple

Ce support ne nécessite pas d'adaptations importantes de la structure pour son installation.

Isolation améliorée

Il offre une isolation améliorée par rapport aux supports antivibratoires classiques de géométrie similaire.

AMC MECANOCAUCHO
Industrialdea Zona A - Pab. 35.
Asteasu E-20159, Gipuzkoa
Spain
Tel.: +34 843 74 00 13
sales@amcsa.es
www.mecanocaucho.com

Afin d'adapter ses produits à l'état de l'art, Aplicaciones Mecánicas del Caucho, S.A. se réserve le droit de modifier la conception et la fabrication des matériaux présentés dans ce catalogue sans préavis.
Document généré le 23/11/2026.