Akustik FIT

Supporti con Sylomer® per macchine da palestra. GYM T4 per tapis roulant e TSR per allenamento di forza. Installazione semplice e grande isolamento.

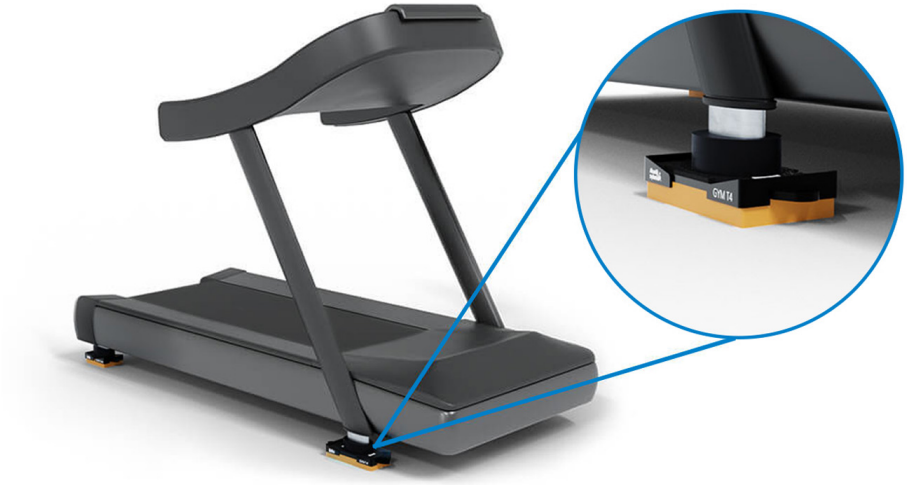

Supporti antivibranti **AMC-MECANOCAUCHO®** progettati per **l'isolamento dei macchinari da palestra**.

AMC MECANOCAUCHO
Industrialdea Zona A - Pab. 35.
Asteasu E-20159, Gipuzkoa
Spain
Tel.: +34 843 74 00 13
sales@amcsa.es
www.mecanocaucho.com

Al fine di adattare i suoi prodotti allo stato dell'arte, Aplicaciones Mecánicas del Caucho, S.A. si riserva il diritto di modificare la concezione e la fabbricazione dei materiali presentati in questo catalogo senza preavviso.
Documento generato il 23/11/2026.

Disegni

GYM T4

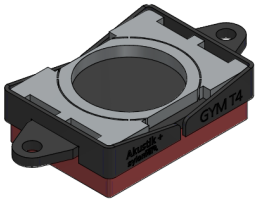

157152

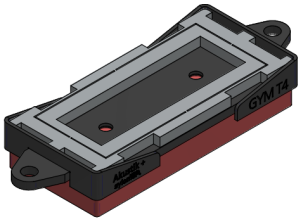

157153

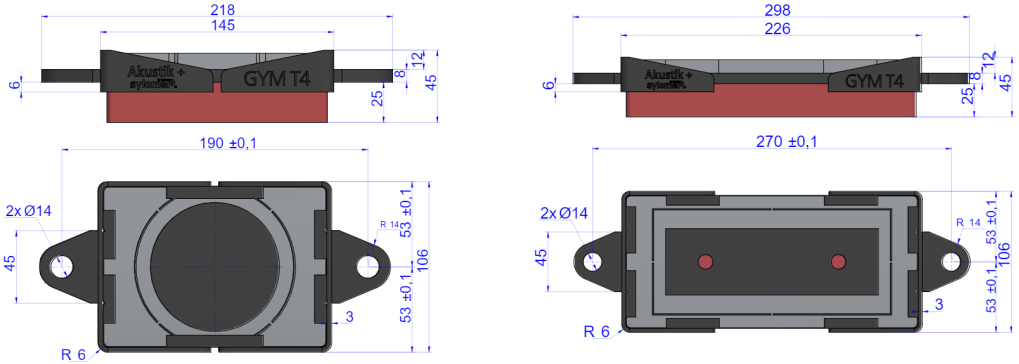

Tipo	Codice	Format	Carico Max.(kg)
GYM T4	157152	Rear	140
	157153	Front	230

GYM T4 BS

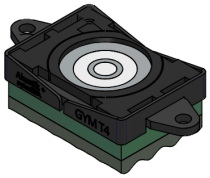

157187

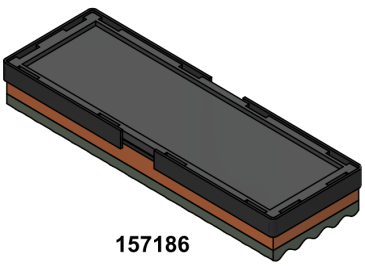

157186

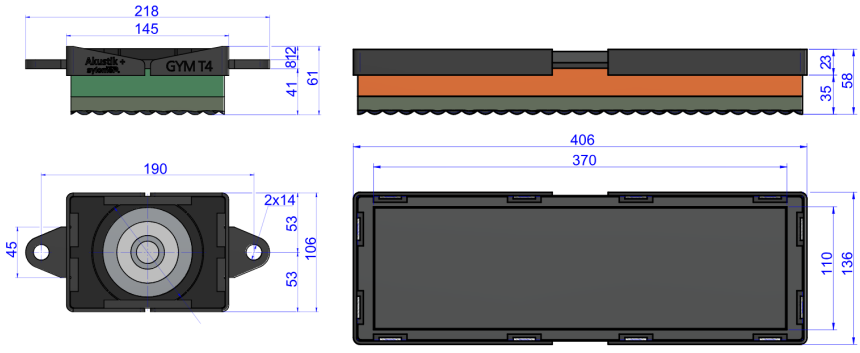

Tipo	Codice	Format	Carico Max. (kg)
GYM T4 BS	157187	Rear	80
	157186	Front	100

AMC MECANOCAUCHO
Industrialdea Zona A - Pab. 35.
Asteasu E-20159, Gipuzkoa
Spain
Tel.: +34 843 74 00 13
sales@amcsa.es
www.mecanocaucho.com

Al fine di adattare i suoi prodotti allo stato dell'arte, Aplicaciones Mecánicas del Caucho, S.A. si riserva il diritto di modificare la concezione e la fabbricazione dei materiali presentati in questo catalogo senza preavviso.
Documento generato il 23/11/2026.

TSR Fit

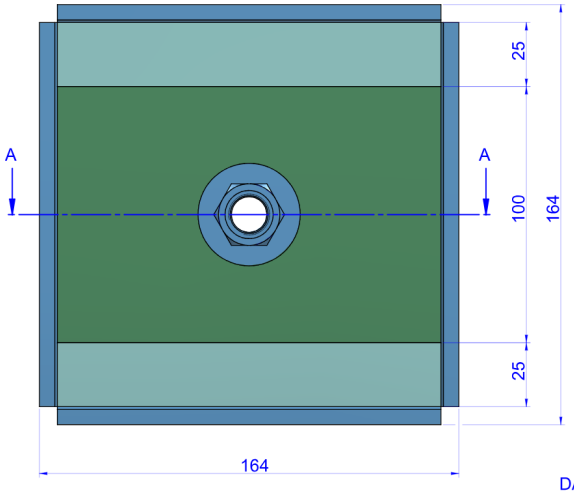

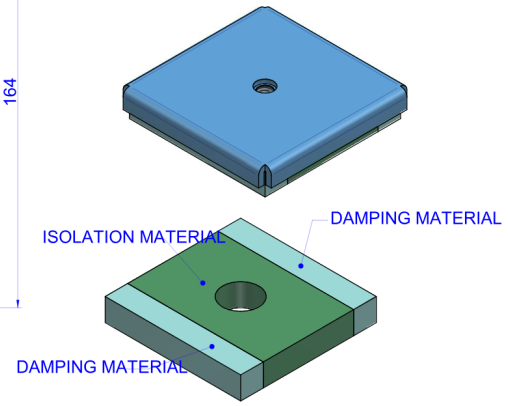

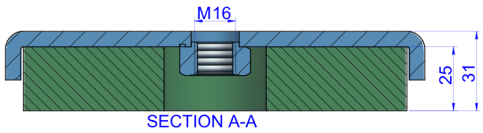

Tipo	Codice	Descrip.	Carico Max.(kg)
TSR Fit	157140	TSR Fit 75	75
	157141	TSR Fit 150	150
	157142	TSR Fit 250	250
	157143	TSR Fit 450	450

TSR GYM

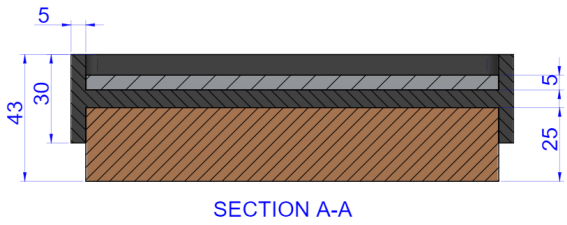

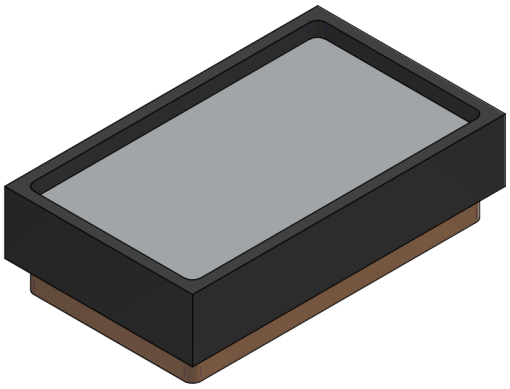

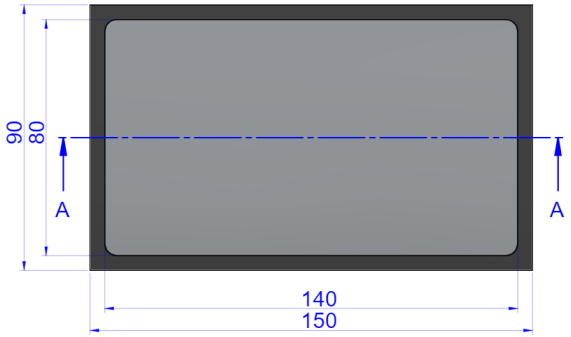

Tipo	Codice	Carico Max. (kg)
TSR GYM	157188	150

AMC MECANOCAUCHO
Industrialdea Zona A - Pab. 35.
Asteasu E-20159, Gipuzkoa
Spain
Tel.: +34 843 74 00 13
sales@amcsa.es
www.mecanocaucho.com

Al fine di adattare i suoi prodotti allo stato dell'arte, Aplicaciones Mecánicas del Caucho, S.A. si riserva il diritto di modificare la concezione e la fabbricazione dei materiali presentati in questo catalogo senza preavviso.
Documento generato il 23/11/2026.

Proprietà elastiche

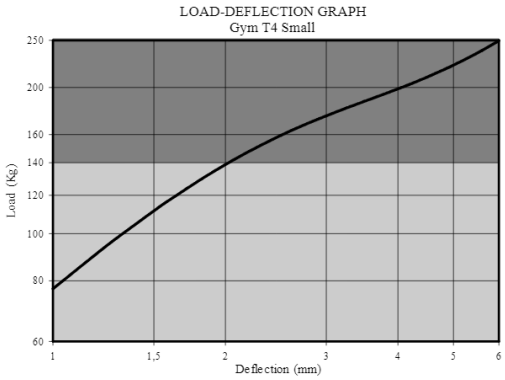

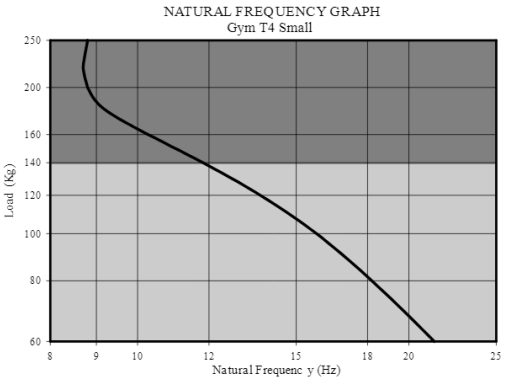

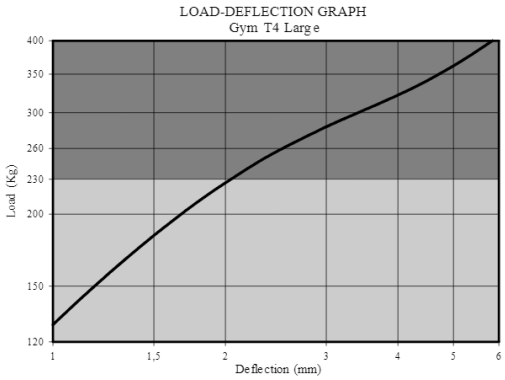

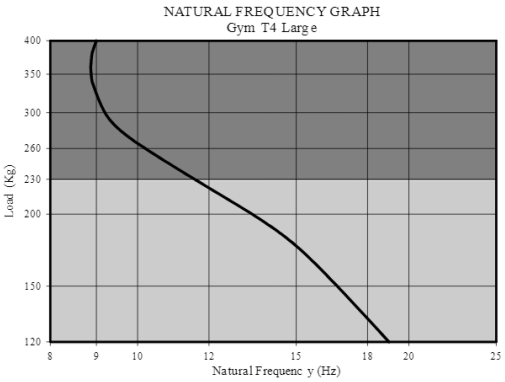

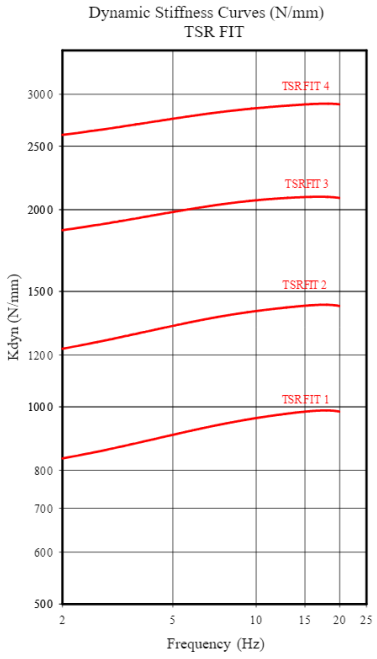

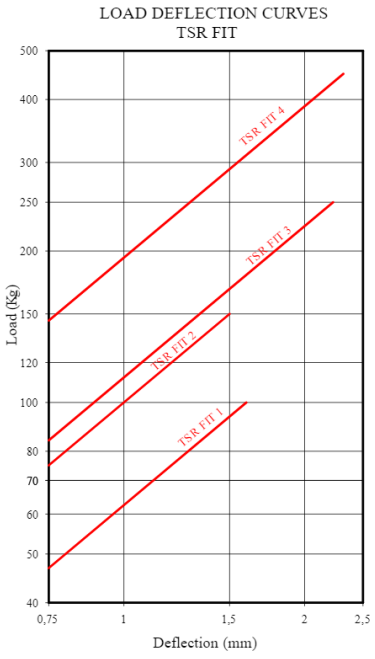

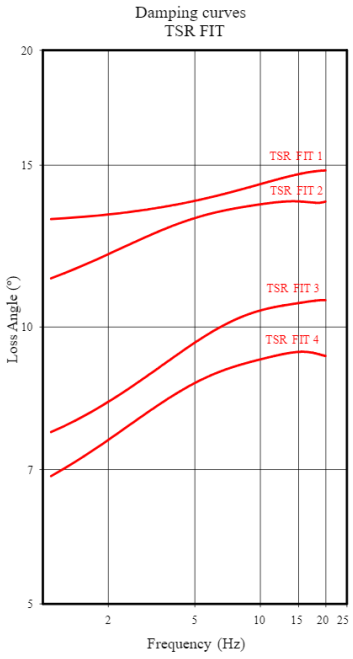

AMC MECANOCAUCHO
Industrialdea Zona A - Pab. 35.
Asteasu E-20159, Gipuzkoa
Spain
Tel.: +34 843 74 00 13
sales@amcsa.es
www.mecanocaucho.com

Al fine di adattare i suoi prodotti allo stato dell'arte, Aplicaciones Mecánicas del Caucho, S.A. si riserva il diritto di modificare la concezione e la fabbricazione dei materiali presentati in questo catalogo senza preavviso.
Documento generato il 23/11/2026.

Caratteristiche tecniche

- Facile da installare.
- Non richiede manutenzione.

Vantaggi

Installazione semplice

Questo supporto non richiede grandi adattamenti della struttura per la sua installazione.

Incorpora l'elastomero Sylomer®, molto efficace per l'isolamento delle alte e basse frequenze

Il Sylomer® garantisce un elevato isolamento in un'ampia gamma di frequenze ed è particolarmente efficace alle alte frequenze, eliminando così efficacemente la trasmissione del rumore strutturale.

AMC MECANOCAUCHO
Industrialdea Zona A - Pab. 35.
Asteasu E-20159, Gipuzkoa
Spain
Tel.: +34 843 74 00 13
sales@amcsa.es
www.mecanocaucho.com

Al fine di adattare i suoi prodotti allo stato dell'arte, Aplicaciones Mecánicas del Caucho, S.A. si riserva il diritto di modificare la concezione e la fabbricazione dei materiali presentati in questo catalogo senza preavviso.
Documento generato il 23/11/2026.